PRIM

aitex

Cincha de epicondilitis y cincha patelar
حزام التهاب اللقيمة وحزام الرضفة
Epikondylární páska a infrapatelární páska
Epicondylitis-gurt und patella-gurt
Tennisalbuestrop og knæstrop
Ιμάντας έξω επικονδυλίτιδας και ιμάντας επιγονατίδας
Epicondylitis strap and patellar strapa
Epikondyliittituki ja polvilumpiotuki
Sangle d'épicondylite et sangle patellaire
Traka za epikondilitis i patelarna traka
Epikondilitisz pánt és patelláris pánt
Cinturino per epicondilite e cinturino sottorotuleo
Elleboogbrace en patellaband
Stropp for epikondylitt og patella
Opaski podrzepkowa i na łokieć tenisisty
Bragadeira de epicondilite e cinta rotuliana
Bandă pentru epicondilită și bandă patelară
Бандаж при эпикондилите и подколенная повязка-бандаж
Ortéza na tenisový laket a kolenné jabĺčko
Epikondylitband och knäband

Instrucciones de adaptación · تعليمات التركيب · Pokyny K Nastavení · Anleitung · Tilpasning instruktion · Οδηγίες εφαρμογής · Fitting instructions · Sovitusohjeet · Instructions d'adaptation · Upute za postavljanje · Rögzítési utasítások · Istruzioni per l'adattamento · Montage-instructies · Tilpassingsinstruksjon · Instrukcja obsługi · Instruções de adaptação · Instrucțiuni de reglare · Инструкции по адаптации · Návod na použitie · Utprovningsinstruktion

ES

Descripción y uso previsto:
Cincha de epicondilitis y cincha patelar que aportan compresión regulable, calor y mejora de la capacidad propioceptiva del usuario. Gracias a su diseño se adapta a cualquier contorno. No guarda lado.
Indicaciones:
ATXOS705 Cincha patelar para el tratamiento de las siguientes patologías: Osgood-Schlatter, condromalacia rotuliana, tendinitis del tendón rotuliano, acciones deportivas con extensión forzada de la rodilla.
ATXOS205 Cincha de epicondilitis para el tratamiento de las siguientes patologías: Epicondilitis (codo de tenista) y epitrocleitis (codo de golfista).
Contraindicaciones:
- No usar en cicatrices abiertas con hinchazón
- No usar si la zona donde se coloca la órtesis está infectada.
- No usar en caso de alergias cutáneas por contacto con los materiales biocompatibles.
- Dejar de utilizar si la zona comienza a enrojecerse y/o acumula excesivo calor.

Precauciones:
- Lea cuidadosamente estas instrucciones antes de utilizar la ortesis. Si tiene alguna duda, consulte a su médico o al establecimiento donde lo haya adquirido.
- Para que la ortesis pueda ejercer su función, se debe quedar ajustada correctamente a la morfología del paciente. La primera colocación y ajuste de la ortesis debe realizarse bajo la supervisión de personal cualificado (médico, técnico ortopédico, etc.).
- Respete siempre las instrucciones de uso generales y las indicaciones particulares que haya prescrito el facultativo.
- El médico es la persona capacitada para prescribir y decidir la duración del tratamiento, así como su seguimiento.
- Si se nota algún efecto secundario, afección cutánea o sensibilización se ha de poner inmediatamente en conocimiento del médico.
- El facultativo deberá tener en cuenta el posible uso de cremas de uso tópico, junto con el empleo de la ortesis.
- En las zonas de presión, la piel no debe estar lesionada ni ser hipersensible.
- Aunque la ortesis no es de un solo uso, es para un único paciente. No reutilizar en otros pacientes.
- El buen uso de las ortesis depende del estado de los elementos que la forman por lo que ha de ser supervisada con periodicidad. El personal sanitario que realice el seguimiento del tratamiento del paciente puede indicar al mismo la idoneidad del producto o la conveniencia de su sustitución, si el producto se ha deteriorado o desgastado.
- Se aconseja cuidar la limpieza de los cierres rápidos de microgancho para conservar su funcionalidad, eliminando los materiales que pudieran haber quedado adheridos al mismo.
- Algunos materiales del producto son no ignífugos por lo que se recomienda no utilizarlo en ambientes con excesivo calor, fuego o radiaciones.
- Limpiar periódicamente el producto y mantener una correcta higiene personal.
- Consultar a su médico si puede retirarse la ortesis durante el baño o ducha, en caso contrario, cubra o proteja la ortesis del agua.
- No permita que los niños jueguen con este dispositivo.

Instrucciones para una correcta colocación:
ATXOS205:
- La cincha debe situarse en el antebrazo, alrededor de la parte más próxima al codo, en una posición neutral, es decir, ligeramente inclinada y con la musculatura relajada, a unos 3 cm por debajo del codo, permitiendo la completa flexión hasta 90°.
  La ortesis puede usarse con o sin almohadilla en función de las necesidades del paciente. Si se usa la almohadilla la presión será mayor, en este caso la almohadilla se debe colocar en la zona circular de la cincha, como se muestra en la Fig. 1
- Ajuste los cierres de velcro ejerciendo la tracción deseada hasta conseguir la compresión para un grado firme pero cómodo. Fig. 2 y 3.

ATXOS705:
- Colocación de la almohadilla: Para su correcta colocación observe que el logotipo este hacia arriba Fig. 5 y que la almohadilla esta correctamente colocada y centrada. Fig. 4
- Separe las cinchas de regulación dejándolas completamente libres.
- Introduzca la cincha en la pierna situando el apoyo rotuliano de silicona justo por debajo de la rótula y por encima de la tuberosidad de la tibia. Con la rodilla en flexión, (paciente sentado) tense las cinchas de sujeción equitativamente hasta obtener la compresión deseada, procurando que el apoyo del tendón rotuliano quede perfectamente centrado. Fig. 6 y7
- Coloque al paciente de pie y pídale que camine, si la compresión es excesiva libere ligeramente las cinchas de sujeción. Fig. 8

Mantenimiento del producto – Instrucciones de lavado:
Para lavar las partes textiles, cerrar los microganchos, y lavar a mano con un jabón neutro (máx. 30º). No usar lejías. No exponer a fuentes de calor directas como estufas, calefacciones, radiadores, exposición directa al sol, etc.
Nota: Cualquier incidente grave relacionado con el producto debe comunicarse al fabricante y a la autoridad competente del Estado miembro en el que estén establecidos el usuario y/o paciente.

CS

Popis a určené použití:
Epikondylární páska a infrapatelární páska umožňují nastavit kompresi, hřejí a zlepšují sebevnímání uživatele. Díky svému designu je vhodná pro jakýkoli obvod. Oboustranné použití.
Indikace:
ATXOS705 Infrapatelární páska pro léčbu následujících onemocnění: Osgood-Schlatterova choroba, chondropatie čéšky, zánět šlach v čéškovém úponu, sportovní činnosti s dlouhodobějším zatížením kolena.
ATXOS205 Epikondylární páska pro léčbu následujících onemocnění: Epikondylitida (tenisový, golfový či oštěpařský loket).
Kontraindikace:
- Nepoužívejte u oteklých otevřených jizev.
- Nepoužívejte, pokud je oblast, kam se má ortéza nasadit, zanícená.
- Nepoužívejte v případě kožní alergie na kontakt s biokompatibilními látkami.
- Přestaňte ortézu používat, pokud zóna zarudne a/nebo se začne přehřívat.

Čemu věnovat pozornost:
- Před použitím ortézy si pečlivě pročtěte tento návod. S případnými nejasnostmi se obraťte na svého lékaře či na místo, kde Vám byla vydána.
- V zájmu účinného působení ortézy musí být výrobek správně nastavený pacientovi na míru. První nasazení a nastavení ortézy je třeba provádět pod dohledem kvalifikované osoby (lékař, ortopedický pracovník apod.)
- Dodržujte vždy všeobecné rady a konkrétní pokyny předepsané lékařem.
- Lékař je osoba způsobilá předepsat léčbu a určit její trvání, jakož i způsob jejího sledování.
- Kdyby se objevily vedlejší účinky, kožní problémy či přecitlivění, je třeba tuto skutečnost neprodleně sdělit lékaři.
- Lékař by měl současně s použitím ortézy vzít v potaz případné použití kožních krémů.
- V komprimovaných místech nesmí být pokožka poraněná ani přecitlivělá.
- Ortéza sice není určena k jednorázovému použití, zato však pro jednoho jediného pacienta. Nepoužívejte ji opět pro jiné pacienty.
- Správné použití ortézy závisí na stavu prvků, z nichž sestává, proto je její stav třeba pravidelně kontrolovat. Zdravotnický personál zodpovědný za sledování vývoje léčby pacienta může potvrdit, zda je tento výrobek vhodný, popřípadě navrhnout jeho záměnu, pokud by byl v nevhodném či neodpovídajícím stavu.
- Doporučujeme pečovat o čistotu rychlých úvazů na suchý zip, tj. odstraňovat případně zachycené nitky, chlupy apod., aby zůstala zachována jejich přilnavost.
- Některé materiály výrobku nejsou nehořlavé, takže ho nedoporučujeme používat v místech, kde je příliš teplo, v blízkosti ohně nebo radiačního záření.
- Výrobek pravidelně čistěte a dodržujte odpovídající osobní hygienu.
- Zkonzultujte s ošetřujícím lékařem, zda můžete ortézu odložit při koupeli nebo ve sprše, v opačném případě ji překryjte nebo chraňte před stykem s vodou.
- Nedovolte, aby si s touto zdravotní pomůckou hrály děti.

Pokyny pro správné nasazení:
ATXOS205:
- Pásku umístěte na předloktí, kolem oblasti v blízkosti lokte, asi 3 cm pod něj, a to tak, že předloktí bude v neutrální poloze, tedy zlehka nakloněné, a svalstvo uvolněné. Nasazená páska musí umožňovat kompletní 90° flexi.
  Ortézu lze používat s polštářkem či bez něj, podle potřeb pacienta. Při použití polštářku bude tlak větší, v tomto případě je třeba polštářek umístit do kulaté oblasti pásky, viz obr. 1
- Upněte úchyty na suchý zip tak, aby poskytovali požadovaný nátlak, dostatečně silný, ale pohodlný. Obr. 2 a 3.

ATXOS705:
- Nasazení polštářku: Pro správný způsob nasazení dbejte na to, aby logo směřovalo nahoru (viz obr. 5) a polštářek byl správně umístěný a vystředěný. Obr. 4
- Oddělte stahovací pásky a ponechte je zcela volně.
- Položte pásek na nohu tak, aby se silikonová čéšková opěrka nacházela těsně pod čéškou a nad holenním výstupkem. Při ohnutém koleni (pacient sedí) napněte stejnoměrně stahovací pásky, dokud nedosáhnete požadované komprese, a přitom dbejte na to, aby opěrka čéškového vazu zůstala vystředěná. Obr. 6 a 7
- Ať se pacient postaví a projde, pokud je komprese příliš silná, uvolněte trochu stahovací pásky. Obr. 8

Údržba výrobku – Pokyny k praní:
Při praní textilních částí sepněte suché zipy a perte ručně jemným mýdlem (max. na 30 °C). Nepoužívejte bělidla. Nevystavujte přímým zdrojům tepla jako jsou kamna, přímotopy, radiátory, přímé sluneční záření apod.
Poznámka: Jakýkoli závažný incident související s výrobkem je nutno nahlásit výrobci a příslušnému orgánu členského státu, ve kterém uživatel nebo pacient pobývá.

DK

Beskrivelse og brug:
Tennisalbuestrop og knæstrop, som giver regulerbar kompression, varme og forbedrer brugerens muskel-led-sans. Takket være udformningen tilpasser den sig enhver kontur. Kan bruges til både højre og venstre side.
Indikationer:
ATXOS705 Knæstrop til behandling af følgende lidelser: Osgood-Schlatter, patellofemoralt syndrom, inflammation af knæskalssenen, sportsudøvelse med udpræget udstrækning af knæet.
ATXOS205 Tennisalbuestrop til behandling af følgende lidelser: Epicondylitis (tennisalbue) og epitrocleitis (golfalbue).
Kontraindikationer:
- Må ikke anvendes på åbne sår med hævelse.
- Må ikke anvendes, hvis området, hvor ortosen er placeret, er inficeret.
- Må ikke anvendes i tilfælde af hudallergi pga. kontakt med de biokompatible materialer.
- Afbryd brugen, hvis området begynder at blive rødt og/eller bliver for varmt.

Forholdsregler:
- Læs omhyggeligt denne anvisning, inden ortosen tages i brug. Hvis du er i tvivl om noget, bedes du kontakte lægen eller forretningen, hvor du købte puden.
- For at denne ortose kan udføre sin funktion, skal den tilpasses korrekt til den pågældende patient. Den første påsætning og tilpasning af ortosen skal foretages under opsyn af kvalificeret personale (læge, bandagist, osv.).
- Følg altid brugsanvisningen samt eventuelle specifikke anvisninger fra lægen.
- Det er kun lægen, som er i stand til at anvise og fastsætte varigheden af behandlingen, samt opfølgningen af denne.
- Hvis du oplever nogen form for bivirkninger, hudirritation eller overfølsomhed, skal du informere din læge omgående.
- Lægen bør være opmærksom på eventuel brug af hudcreme samtidig med anvendelse af ortosen.
- I områder med tryk må huden ikke være beskadiget eller overfølsom.
- Selvom ortosen kan bruges flere gange, frarådes det at anvende den til andre brugere. Må ikke bruges af andre brugere.
- Ortosens virkning og brugsegenskaber afhænger af tilstanden af dens bestanddele, som derfor skal efterses regelmæssigt. Sundhedspersonalet, som står for opfølgning af brugerens behandling kan informere brugeren om produktets egnethed eller anbefale udskiftning, hvis produktet er forringet eller slidt.
- For at bevare lukningernes funktionsevne, anbefales det at rengøre dem omhyggeligt og fjerne de materialer, der måtte sætte sig fast i Velcro-stykket.
- Nogle af materialerne i produktet er ikke brandsikre, og det bør derfor ikke anvendes i miljøer med overdreven varme, ild eller stråling.
- Vask jævnligt produktet og opretholde den personlige hygiejne.
- Spørg din læge, om du kan tage ortosen af i kar-eller brusebad, og hvis ikke det er tilfældet, skal den dækkes til eller beskyttes mod vandet.
- Undgå, at børn leger med produktet.

Vejledning i korrekt placering:
ATXOS205:
- Stroppen anbringes på den del af underarmen, der er tættest på albuen, i en neutral stilling, dvs. let bøjet og med afslappede muskler, ca. 3 cm under albuen, således at der er mulighed for fuld fleksion op til 90°.
  Bandagen kan anvendes med eller uden pude, afhængigt af patientens behov. Hvis der anvendes pude, vil trykket være højere, og i så fald skal puden placeres i stroppens cirkelformede område, som vist i fig. 1.
- Juster Velcro-lukninger med den ønskede stramning, indtil der opnås en fast, men bekvem, kompression. Fig. 2 og 3.

ATXOS705:
- Placering af pude: For at sikre korrekt placering skal du sørge for, at logoet vender opad Fig. 5, og at puden er korrekt placeret og centreret. Fig. 4
- Adskil reguleringsstropperne, så de er helt fri.
- Sæt stroppen på benet med silikonepelotten lige under knæskallen og over skinnebensknoglen. Med bøjet knæ (siddende patient) strammes stropperne jævnt, indtil den ønskede kompression er opnået, og det sikres, at pelotten til knæskalsenen er perfekt centreret. Fig. 6 og 7
- Bring patienten i stående stilling og bed den pågældende om at gå, hvis kompressionen er for kraftig, skal stropperne løsnes en smule. Fig. 8

Pleje af produktet - vaskeanvisning:
Før vask af tekstildelene skal Velcro-lukningerne lukkes, hvorefter de kan vaskes i hånden med en neutral sæbe (maks. 30º). Brug ikke blegemiddel. Må ikke udsættes for direkte varmekilder som fyr, radiatorer, direkte sollys, osv.
Bemærk: Enhver alvorlig hændelse, der er indtruffet i forbindelse med udstyret, skal indberettes til fabrikanten og den kompetente myndighed i den medlemsstat, hvor brugeren og/eller patienten er etableret.

ENG

Description and intended use:
Epicondylitis strap and patellar strap that provides adjustable compression, heat and improves the user's proprioceptive ability. Designed to contour to the shape of the foot. Fits left or right.
Indications:
ATXOS705 Patellar strap for the treatment of the following conditions: Osgood-Schlatter disease, chondromalacia patella, patellar tendon tendinitis, sporting activities involving forced extension of the knee.
ATXOS205 Epicondylitis strap for the treatment of the following conditions: Lateral epicondylitis (tennis elbow) and medial epicondylitis (golfer's elbow).
Contraindications:
- Do not use on open wounds with swelling.
- Do not use if the area where the orthosis is placed is infected.
- Do not use in the case of skin allergies due to contact with biocompatible materials.
- Do not use if the area starts to redden and/or becomes excessively hot.

Warnings:
- Read these instructions carefully before using the orthosis. If you have any questions, consult your doctor or the shop that sold you the product.
- For the orthosis to serve its purpose, it must be correctly adjusted to the patient's morphology. The first fitting and adjustment must be carried out by qualified personnel (doctor, orthopaedic technician, etc.).
- Always follow these general instructions of use and any particular guidelines indicated by your general practitioner.
- Only a doctor is qualified to prescribe and determine the duration of treatment and carry out subsequent monitoring.
- If you notice any side effects, skin conditions or sensitivity, consult your doctor immediately.
- Your doctor might consider the use of topical creams in conjunction with the orthosis.
- In areas where pressure is applied, the skin should not be damaged or hypersensitive.
- Although the orthosis is not for single use, it should only be used by one patient. The product should not be reused by other patients.
- For the orthosis to function properly, its components must be regularly checked to ensure that they are in good condition. The medical staff responsible for monitoring the treatment may recommend the product to the patient or suggest that it be replaced if it is damaged or worn.
- To ensure they function correctly, clean the hook-and-loop fastenings regularly, removing any material that may have stuck to them.
- Some of the materials that make up the product are not flame retardant. Therefore, its use is not recommended in environments with excessive heat, fire or radiation.
- Clean the product regularly and maintain proper hygiene.
- Ask your doctor if you can remove the orthosis when bathing or showering. If you cannot, make sure you cover it or keep it away from the water.
- Do not let children play with this device.

Instructions for proper fitting:
ATXOS205:
- The strap should be placed on the forearm, around the part closest to the elbow, in a neutral position, i.e. slightly bent and with the musculature relaxed, about 3 cm below the elbow, allowing full flexion up to 90°.
  The orthosis can be used with or without padding depending on the patient's needs. If the padding is used the pressure will be higher, in this case the pad should be placed in the circular area of the strap, as shown in Fig. 1.
- Adjust the hook-and-loop fasteners by exerting the desired tension until compression is achieved for a firm but comfortable fit. Fig. 2 and 3.

ATXOS705:
- Pad placement: For correct positioning, make sure the logo is facing upwards Fig. 5 and that the pad is correctly positioned and centred. Fig. 4.
- Detach the adjustment straps, leaving them completely free.
- Insert the strap over the leg with the silicone patellar support just below the kneecap and above the tibial tuberosity. With the knee in flexion (seated patient), tighten the straps evenly until the desired compression is achieved, ensuring that the patellar tendon support is perfectly centred. Fig. 6 and 7.
- Position the patient in a standing position and ask them to walk; if the compression is too tight, loosen the straps slightly. Fig. 8.

Product maintenance - washing instructions:
To wash the fabric parts, fasten the micro-hooks and wash by hand with a mild soap (max. 30°C). Do not use bleach. Do not expose to direct heat sources such as stoves, heaters, radiators, direct sunlight, etc.
Note: Any serious incident involving the product must be reported to the manufacturer and to the competent authority of the Member State where the user and/or patient is located.

FR

Description et utilisation prévue:
Sangle d'épicondylite et sangle patellaire de compression réglable, conçues pour apporter de la chaleur et améliorer la capacité proprioceptive de l'utilisateur. Elle s'adapte à tous les contours grâce à sa conception. Bilatérale.
Indications:
ATXOS705 Sangle patellaire préconisée pour le traitement des pathologies suivantes : Osgood-Schlatter, chondromalacie rotulienne, tendinite du tendon rotulien, actions sportives avec extension forcée du genou.
ATXOS205 Sangle d'épicondylite préconisée pour le traitement des pathologies suivantes : épicondylite (tennis elbow) et épitrochléite (tendinite du golfeur).
Contre-indications:
- Ne pas utiliser sur des cicatrices ouvertes et enflées.
- Ne pas utiliser si la zone sur laquelle l'orthèse est posée est infectée.
- Ne pas utiliser en cas d'allergies cutanées par contact avec des matériaux biocompatibles.
- Cesser d'utiliser si la zone commence à rougir ou à devenir trop chaude.

Précautions:
- Lisez attentivement ces instructions avant d'utiliser l'orthèse. En cas de doute, consultez votre médecin ou l'établissement auprès duquel vous avez effectué votre achat.
- Afin que l'orthèse puisse exercer sa fonction, elle doit être correctement ajustée à la morphologie du patient. La première pose et l'adaptation de l'orthèse doivent être réalisées sous la supervision de professionnels qualifiés (médecin, orthopédiste, etc.).
- Veuillez respecter à tout moment les instructions d'utilisation générales et les indications particulières prescrites par le médecin.
- Seul le médecin est autorisé à prescrire et décider de la durée du traitement et de son suivi.
- Si vous observez un effet secondaire, un trouble cutané ou de sensibilité, veuillez le communiquer immédiatement à votre médecin.
- Le médecin devra tenir compte du possible emploi de crèmes à usage local, avec l'utilisation de l'orthèse.
- Sur les zones de pression, la peau ne doit présenter aucun signe de lésion ni d'hypersensibilité.
- Bien que l'orthèse ne soit pas à usage unique, elle n'est destinée qu'à un seul patient. Ne pas réutiliser avec d'autres patients.
- La bonne utilisation des orthèses dépend de l'état de ses éléments et elle doit donc être contrôlée régulièrement. Le personnel sanitaire chargé du suivi du traitement du patient peut lui indiquer l'adéquation du produit ou la convenance de son remplacement, si le produit est abîmé ou usé.
- Il est conseillé de veiller à la propreté des fermetures rapides à microcrochets pour conserver leur fonctionnalité, en éliminant les matériaux qui pourraient s'y accrocher.
- Certains matériaux du produit ne sont pas ignifuges, il est donc recommandé de ne pas l'utiliser dans des milieux exposés à une chaleur excessive, des flammes ou à des rayonnements.
- Nettoyer régulièrement le produit et conserver une hygiène personnelle adéquate.
- Veuillez consulter votre médecin pour savoir si vous pouvez retirer l'orthèse au moment du bain ou de la douche ; si ce n'est pas le cas, veuillez la recouvrir ou la protéger afin d'éviter qu'elle ne se mouille.
- Ne laissez pas les enfants jouer avec ce dispositif.

Instructions pour une mise en place correcte:
ATXOS205:
- Placez la sangle sur l'avant-bras, autour de la partie la plus proche du coude en position neutre, c'est-à-dire légèrement plié et avec la musculature détendue, à environ 3 cm sous le coude, pour permettre une flexion complète de 90°.
  L'orthèse peut être mise en place avec ou sans coussinet selon les besoins du patient. Veuillez noter que l'utilisation d'un coussinet augmente la pression ; par conséquent, veillez à placer le coussinet sur la zone circulaire de la sangle, comme il est illustré à la Fig. 1.
- Ajustez les fermetures velcro en exerçant la traction nécessaire jusqu'à obtenir une compression ferme, mais confortable. Fig. 2 et 3.

ATXOS705:
- Mise en place du coussinet : Pour commencer, placez le logo vers le haut (Fig. 5) et mettez en place le coussinet en veillant à bien le centrer. Fig. 4.
- Séparer les sangles de réglage les relâchant complètement.
- Placez la sangle sur la jambe en veillant à positionner l'appui de rotule en silicone juste en dessous de la rotule et au-dessus de la tubérosité du tibia. Avec le genou plié (patient assis), tendez les sangles de maintien uniformément jusqu'à obtenir la compression souhaitée, en veillant à ce que l'appui du tendon rotulien soit parfaitement centré. Fig. 6 et 7.
- Demandez au patient de se lever et de marcher un peu ; si la compression est trop élevée, relâchez légèrement les sangles de maintien. Fig. 8.

Entretien du produit – Instructions de lavage:
Pour laver les parties textiles, fermer les microcrochets et les laver à la main avec du savon neutre (30 °C maxi). Ne pas utiliser d'eau de Javel. Ne pas exposer à des sources de chaleur, telles que des poêles, des chauffages, des radiateurs, les rayons directs du soleil, etc.
Remarque: Tout incident grave associé au produit doit être signalé au fabricant et à l'autorité compétente de l'État membre où réside l'utilisateur ou le patient.

PRIM

PRIM, S.A.
Avenida del Llano Castellano, 43
Planta 3
28034 Madrid
España

CE

MD

IU.633.0 16/01/2023 831263

AR

الوصف والاستخدام المتوقع:
حزام التهاب اللقيمة وحزام الرضفة يوفران ضغطاً قابلاً للتنظيم وحرارة وتحسين قدرة استقبال الحس العميق لدى المستخدم. بفضل تصميمهما يتكيفان مع أي محيط. لا تحفظ جانب.
الاستطبابات:
ATXOS705 حزام الرضفة لعلاج الأمراض التالية: داء أوز غود-شلاتر، تلين غضروف الرضفة، التهاب الوتر الرضفي، التأثيرات الرياضية مع تمدد الركبة القسري.
ATXOS205 حزام التهاب اللقيمة لعلاج الأمراض التالية: التهاب اللقيمة (كوع لاعب التنس) والتهاب اللقيمة الإنسي (كوع لاعب الغولف).
موانع الاستعمال:
- لا تستخدمه على الندوب المفتوحة مع التورم
- لا تستخدمه إذا كانت المنطقة التي تم وضع جهاز التقويم فيها ملوثة.
- لا تستخدم في حالة حساسية الجلد بسبب ملامسة المواد المتوافقة حيوياً.
- توقف عن استخدامه إذا بدأت المنطقة بالاحمرار و/أو تراكم الحرارة الزائدة.

احتياطات:
- إقرأ بعناية هذه التعليمات قبل استخدام جهاز التقويم. وإذا كان لديك أي استفسار، قم باستشارة طبيبك أو المحل الذي اقتنيت منه الجهاز.
- لكي يستطيع جهاز التقويم من أداء وظيفته، يجب ضبطه تماماً على شكل جسم المريض. يجب أن يتم وضع جهاز التقويم وضبطه لأول مرة تحت إشراف موظفين مؤهلين (طبيب، فني تقويم العظام، إلخ.).
- احرص دائماً على مراعاة إرشادات الاستعمال العامة والتعليمات الخاصة التي يصفها الطبيب.
- إن الطبيب هو الشخص المؤهل لوصف وتحديد مدة العلاج ومواصلته.
- إذا لاحظت أي آثار جانبية أو تأثر جلدي أو تحسس، فلابد من إعلام الطبيب على الفور.
- يجب أن يأخذ الإخصائي بعين الاعتبار إمكانية استخدام الكريمات الموضعية، إلى جانب استخدام جهاز التقويم.
- في مناطق الضغط، لا ينبغي أن يكون الجلد مصاباً أو شديد الحساسية.
- ومع أن جهاز التقويم ليس للاستخدام مرة واحدة، إلا إنه لمريض واحد. لا تستخدمه مرة ثانية مع مرضى آخرين.
- يعتمد حسن استخدام أجهزة التقويم على حالة العناصر التي تتكون منها هذه الأجهزة بحيث يجب أن تفحص بشكل دوري. قد يشير الموظف الصحي الذي يقوم بمتابعة علاج المريض إلى صلاحية هذا المنتج أو ملاءمة بديله، في حال كان المنتج قد تلف أو تآكل.
- ينصح الاعتناء بنظافة مشابك الإغلاق الصغيرة للمحافظة على عملها، وإزالة المواد التي قد تظل ملتصقة بها.
- بعض مواد المنتج غير مقاومة للنار لذا يوصى بعدم استخدامها في البيئات ذات الحرارة الزائدة أو النار أو الإشعاعات.
- نظف بشكل دوري هذا المنتج وحافظ على نظافة شخصية سليمة.
- استشر طبيبك إذا كان من الممكن إزالة جهاز التقويم أثناء الاستحمام أو الدوش، وإذا لم يكن الأمر كذلك، فقم بتغطية أو حماية جهاز التقويم من الماء.
- لا تسمح للأطفال باللعب مع هذا الجهاز.

تعليمات لوضع صحيح:
:ATXOS205
- يجب وضع الحزام على الساعد، حول الجزء الأقرب من الكوع، في وضع محايد، أي مائل قليلاً مع العضلات مرتخية، حوالي 3 سم تحت الكوع، مما يسمح بانثناء كامل حتى 09 درجة.
  يمكن استخدام جهاز التقويم مع حشية أو بدونها حسب احتياجات المريض. إذا تم استخدام الحشية فسيكون الضغط أكبر، وفي هذه الحالة يجب وضع الحشية في المنطقة الدائرية للحزام، كما هو موضح في الشكل 1
- اضبط مغالق الفيلكرو بممارسة السحب المطلوب حتى الحصول على الضغط بدرجة ثابتة ولكن مريحة. الشكل 2 و 3.

:ATXOS705
- وضع الحشية: لوضعها الصحيح لاحظ أن الشعار يكون إلى الأعلى الشكل 5 وأن الحشية موضوعة ومتمركزة بالشكل الصحيح. الشكل 4
- افصل أحزمة التنظيم عن طريق تركها حرة تماماً.
- أدخل الحزام في الساق مع وضع دعامة الرضفة المصنوعة من السيليكون أسفل الرضفة مباشرة وفوق حدبة الظنبوب. مع ثني الركبة، (المريض جالس) شد أحزمة التثبيت بالتساوي حتى يتم الحصول على الضغط المطلوب، مما يضمن أن يبقى دعم الوتر الرضفي متمركزاً تماماً. الشكل 6 و 7
- ضع على المريض الواقف واطلب منه المشي، وإذا كان الضغط زائداً، فقم بتحرير أحزمة التثبيت قليلاً. الشكل 8

صيانة المنتج - تعليمات الغسل:
لغسل الأجزاء النسيجية، أغلق المشابك الصغيرة، واغسل باليد بصابون محايد (03 درجة كحد أقصى). لا تستخدم المبيضات. لا تعرضه لمصادر الحرارة المباشرة مثل المدافئ وأجهزة التدفئة والتعريض المباشر للشمس، إلخ.
ملاحظة: يجب الإبلاغ عن أي حادث خطير يتعلق بالمنتج إلى الشركة المصنعة والسلطة المختصة في الدولة العضو التي تم تثبيت فيها المستخدم و/أو المريض.

DE

Beschreibung und vorgesehene Nutzung:
Der Epicondylitis-Gurt und der Patella-Gurt bieten regulierbare Kompression, Wärme und verbessern die propriozeptive Fähigkeit des Patienten. Dank ihres Designs passen sie sich an jede Kontur an. Sie sind beidseitig verwendbar.
Indikationen:
ATXOS705 Patella-Gurt für die Behandlung der folgenden Pathologien: Osgood-Schlatter, Peripatelläres Schmerzsyndrom, Sehnenscheidenentzündung der Patellasehne, sportliche Aktivitäten mit extremer Dehnung des Knies.
ATXOS205 Epicondylitis-Gurt für die Behandlung der folgenden Pathologien: Epicondylitis (Tennisarm) und Golfer-Ellbogen.
Gegenanzeigen:
- Nicht auf offene Narben mit Schwellung verwenden.
- Nicht verwenden, wenn der Bereich, auf dem die Orthese angelegt wird, entzündet ist.
- Nicht verwenden bei Hautallergien aufgrund des Kontakts mit den biokompatiblen Materialien.
- Verwenden Sie die Orthese nicht mehr, wenn sich der Bereich zu röten beginnt und/oder übermäßige Hitze entwickelt.

Vorsichtsmaßnahmen:
- Lesen Sie diese Anweisungen sorgfältig durch, bevor Sie die Orthese verwenden. Wenn Sie Fragen haben, wenden Sie sich an Ihren Arzt oder an das Geschäft, in dem Sie diese Orthese erworben haben.
- Damit die Orthese ihre Funktion erfüllen kann, muss sie korrekt an die Morphologie des Patienten angepasst werden. Die erste Anlegung und Einstellung der Orthese müssen unter Aufsicht von qualifiziertem Personal (Arzt, Orthopäde etc.) durchgeführt werden.
- Befolgen Sie stets die allgemeinen Gebrauchsanweisungen und die besonderen Anweisungen, die der Arzt verordnet hat.
- Der Arzt ist die befähigte Person, um die Behandlung zu verschreiben und über die Dauer dieser sowie über die Nachsorge zu entscheiden.
- Wenn eine Nebenwirkung, Hautentzündung oder Reizung festgestellt wird, muss sofort der Arzt darüber informiert werden.
- Der Arzt muss die eventuelle äußerliche Anwendung von Cremes zusammen mit der Orthese in Betracht ziehen.
- In den Druckbereichen darf die Haut weder verletzt noch überempfindlich sein.
- Obwohl die Orthese nicht für eine Einwegbenutzung bestimmt ist, darf sie nur bei einem einzigen Patient verwendet werden. Nicht bei anderen Patienten wiederverwenden.
- Die ordnungsgemäße Nutzung der Orthese hängt von dem Zustand der Elemente ab, aus denen sie sich zusammensetzt. Deswegen müssen diese in regelmäßigen Abständen überprüft werden. Das Gesundheitspersonal, das für die Behandlung des Patienten zuständig ist, kann den Patienten über die Eignung des Produktes oder über die Notwendigkeit seines Austauschs informieren, wenn es beschädigt oder abgenutzt ist.
- Es wird empfohlen, die Mikrohaken-Schnellverschlüsse regelmäßig zu reinigen, um ihre Funktionalität beizubehalten und Fäden und Flusen usw. zu entfernen, die sich möglicherweise festgeklebt haben.
- Einige Materialien des Produkts sind nicht feuerbeständig, daher wird empfohlen, es nicht in Umgebungen mit übermäßiger Hitze, Feuer oder Strahlung zu verwenden.
- Das Produkt regelmäßig reinigen und eine korrekte Körperhygiene beibehalten.
- Fragen Sie Ihren Arzt, ob die Orthese beim Baden oder Duschen abgenommen werden kann; wenn nicht, decken Sie die Orthese ab oder schützen Sie sie vor Wasser.
- Kinder dürfen nicht mit dieser Vorrichtung spielen.

Anweisungen für ein ordnungsgemäßes Anbringen:
ATXOS205:
- Der Gurt muss sich am Unterarm an der dem Ellbogen am nächsten liegenden Stelle in neutraler Position befinden, d. h. leicht gebeugt und mit entspannter Muskulatur, etwa 3 cm unterhalb des Ellbogens angelegt, wobei eine volle Beugung bis zu 90° möglich ist.
  Die Orthese kann mit oder ohne Polster verwendet werden, je nach den Bedürfnissen des Patienten. Wenn das Polster verwendet wird, ist der Druck höher; in diesem Fall sollte das Polster in den kreisförmigen Bereich des Gurtes gelegt werden, wie in Abb. 1 dargestellt.
- Stellen Sie die Klettverschlüsse ein, indem Sie die gewünschte Zugkraft ausüben, bis die Kompression für einen festen, aber bequemen Sitz erreicht ist. Abb. 2 und 3.

ATXOS705:
- Anbringung des Polsters: Achten Sie bei der richtigen Anbringung darauf, dass das Logo nach oben gerichtet ist, Abb. 5, und dass das Polster richtig positioniert und zentriert ist. Abb. 4
- Trennen Sie die Einstellgurte, sodass sie völlig frei sind.
- Führen Sie den Gurt so in das Bein ein, dass sich die Silikon-Kniescheibenstütze genau unter der Kniescheibe und über dem Tuberositas tibiae des Schienbeins befindet. Ziehen Sie mit gebeugtem Knie (sitzender Patient) die Gurte gleichmäßig an, bis die gewünschte Kompression erreicht ist, und achten Sie darauf, dass die Stütze der Patellasehne perfekt zentriert ist. Abb. 6 und 7.
- Bringen Sie den Patienten in eine stehende Position und bitten Sie ihn, zu gehen; wenn die Kompression für ihn zu stark ist, lösen Sie die Gurte leicht. Abb. 8

Produktpflege - Waschanweisungen:
Um die Textilteile zu waschen, schließen Sie die Mikrohaken und waschen Sie sie per Hand mit einer Neutralseife (max. 30°). Keine Laugen verwenden. Keine direkten Wärmequellen wie Öfen, Heizungen, Heizkörper, direkte Sonneneinstrahlung etc. aussetzen.
Hinweis: Jeder schwerwiegende Zwischenfall mit dem Produkt muss dem Hersteller und der zuständigen Behörde des Mitgliedstaates, in dem der Anwender und/oder Patient niedergelassen ist, gemeldet werden.

EL

Περιγραφή και προτεινόμενη χρήση:
Ιμάντας έξω επικονδυλίτιδας και ιμάντας επιγονατίδας που χαρίζει ρυθμιζόμενη συμπίεση, ζέστη και βελτιώνει την ιδιοδεκτική ικανότητα του χρήστη. Χάρη στο σχέδιο τους προσαρμόζονται σε οποιαδήποτε περίμετρο. Δεν έχει πλευρά.
Ενδείξεις:
ATXOS705 Ιμάντας επιγονατίδας για την θεραπεία των παρακάτω παθήσεων: Osgood-Schlatter, χονδροπάθεια του γονάτου, τενοντίτιδα του επιγονατιδικού τένοντα, αθλητικές δραστηριότητες με υπερβολική επέκταση του γονάτου.
ATXOS205 Ιμάντας έξω επικονδυλίτιδας για την θεραπεία των παρακάτω παθήσεων: Έξω επικονδυλίτιδα (αγκώνας του τενίστα) και έσω επικονδυλίτιδα (αγκώνας του γκολφ).
Αντενδείξεις:
- Μην χρησιμοποιείτε σε ανοιχτές ουλές με οίδημα
- Μην χρησιμοποιείτε αν η περιοχή όπου τοποθετείται ο κηδεμόνας είναι προσβεβλημένη.
- Μη χρησιμοποιείτε σε περίπτωση δερματικών αλλεργιών λόγω επαφής με βιοσυμβατά υλικά.
- Σταματήστε να χρησιμοποιείτε αν η περιοχή αρχίζει να κοκκινίζει και/ή συγκεντρώνεται υπερβολική θερμότητα.

Προφυλάξεις:
- Διαβάστε προσεκτικά αυτές τις οδηγίες πριν τη χρήση του κηδεμόνα. Εάν έχετε οποιαδήποτε ερώτηση, συμβουλευτείτε τον γιατρό σας ή το κατάστημα από το οποίο τον αγοράσατε.
- Για μία σωστή λειτουργία του κηδεμόνα, το προϊόν πρέπει να προσαρμόζεται σωστά στο σώμα του ασθενή. Η πρώτη τοποθέτηση και προσαρμογή του κηδεμόνα πρέπει να πραγματοποιηθεί από ειδικευμένο προσωπικό (γιατρό, τεχνικό ορθοπεδικό, κλπ.).
- Να ακολουθείτε πάντα πιστά τις γενικές οδηγίες χρήσης και τις ειδικές οδηγίες που σας έχει υποδείξει ο ειδικός σας.
- Ο γιατρός είναι το αρμόδιο άτομο για να συστήσει και ν' αποφασίσει τη χρονική διάρκεια της θεραπείας καθώς επίσης την παρακολούθησή σας.
- Εάν παρατηρήσετε οποιεσδήποτε παρενέργειες, δερματική αντίδραση ή ευαισθησία ενημερώστε άμεσα τον γιατρό σας.
- Ο ειδικός πρέπει να λάβει υπόψη την πιθανή χρήση κρεμών τοπικής εφαρμογής μαζί με την χρησιμοποίηση του κηδεμόνα.
- Στα σημεία στήριξης με πίεση το δέρμα δεν πρέπει να είναι τραυματισμένο ή υπερευαίσθητο.
- Ο κηδεμόνας δεν είναι μόνο μίας χρήσης αλλά είναι για έναν μοναδικό ασθενή. Δεν πρέπει να χρησιμοποιείται ξανά από άλλους ασθενείς.
- Η καλή χρήση του κηδεμόνα εξαρτάται από την κατάσταση των εξαρτημάτων που τον αποτελούν για αυτό το λόγο πρέπει να ελέγχεται περιοδικά. Το προσωπικό υγείας που παρακολουθεί την πορεία της θεραπείας του ασθενή μπορεί να του προτείνει το ιδανικό προϊόν ή αν χρειάζεται αντικατάσταση, σε περίπτωση που το προϊόν έχει υποστεί ζημιές ή έχει φθαρεί.
- Συνιστάται ο καθαρισμός των γρήγορων αυτοκόλλητων με μικρογάντζο για να διατηρηθούν τα χαρακτηριστικά τους αναλλοίωτα, αφαιρώντας τα υλικά που ενδέχεται να έχουν κολλήσει.
- Κάποια υλικά του προϊόντος δεν είναι αλεξίπυρα για αυτό δεν συνίσταται η χρήση τους σε περιβάλλον με υπερβολική θερμοκρασία, φωτιά ή ακτινοβολία.
- Καθαρίστε περιοδικά το προϊόν και κρατήστε μία σωστή προσωπική υγιεινή.
- Συμβουλευτείτε τον γιατρό σας αν μπορείτε να απομακρύνετε τον κηδεμόνα κατά τη διάρκεια του μπάνιου ή ντους, σε αντίθετη περίπτωση, καλύψτε ή προστατέψτε τον κηδεμόνα από το νερό.
- Μην επιτρέπετε στα παιδιά να παίζουν με αυτόν τον εξοπλισμό.

Οδηγίες για τη σωστή τοποθέτηση:
ATXOS205:
- Ο ιμάντας πρέπει να τοποθετηθεί στο αντιβράχιο, γύρω από το πλησιέστερο σημείο στον αγκώνα, σε μια ουδέτερη θέση, δηλαδή με ελαφριά κλίση και με το μυϊκό σύστημα χαλαρό, περίπου 3 εκ κάτω από τον αγκώνα, επιτρέποντας μια πλήρης κάμψη έως 90°.
  Ο κηδεμόνας μπορεί να χρησιμοποιηθεί με ή δίχως μαξιλαράκι ανάλογα τις ανάγκες του ασθενή. Αν χρησιμοποιηθεί το μαξιλαράκι η πίεση θα είναι μεγαλύτερη, σε αυτή την περίπτωση το μαξιλαράκι πρέπει να τοποθετηθεί στο κυκλικό τμήμα του ιμάντα, όπως δείχνει η Εικ. 1
- Προσαρμόστε τα αυτοκόλλητα βέλκρο ασκώντας την επιθυμητή έλξη μέχρι να αποκτήσετε μια συμπίεση με σταθερότητα αλλά και άνεση. Εικ. 2 και 3.

ATXOS705:
- Τοποθέτηση του μαξιλαριού: Για τη σωστή τοποθέτηση πρέπει το λογότυπο να είναι προς τα πάνω Εικ. 5 και το μαξιλαράκι να είναι σωστά τοποθετημένο και να βρίσκεται στο κέντρο. Εικ. 4
- Διαχωρίστε τους ιμάντες ρύθμισης αφήνοντας τους πλήρως ελεύθερους.
- Εισάγετε τον ιμάντα στο πόδι τοποθετώντας το στήριγμα του επιγονατιδικού συνδέσμου από σιλικόνη ακριβώς από κάτω από την επιγονατίδα και πάνω από τον κνημιαίο κόνδυλο. Με το γόνατο σε κάμψη, (ο ασθενής καθιστός) τεντώστε τους ιμάντες στήριξης στον ίδιο βαθμό μέχρι να αποκτήσετε την επιθυμητή συμπίεση, φροντίζοντας το στήριγμα του επιγονατιδικού τένοντα να βρίσκεται ακριβώς στο κέντρο. Εικ. 6 και 7
- Τοποθετήστε σε όρθια θέση τον/την ασθενή και ζητήστε του/της να περπατήσει, αν το σφίξιμο είναι υπερβολικό χαλαρώστε ελαφρώς τους ιμάντες συγκράτησης. Εικ. 8

Φροντίδα του προϊόντος - Οδηγίες πλύσης:
Για να πλύνετε τα υφασμάτινα μέρη, κλείστε τα αυτοκόλλητα βέλκρο και πλύνετε στο χέρι με ουδέτερο σαπούνι (έως 30°). Μη χρησιμοποιείτε χλωριούχα προϊόντα. Μην εκθέτετε σε άμεσες πηγές θερμότητας, όπως σόμπες, θερμάστρες, καλοριφέρ, άμεση έκθεση στον ήλιο, κλπ.
Σημειωση: Πρέπει να ενημερώσετε τον κατασκευαστή και την αρμόδια αρχή του κράτους μέλους στο οποίο βρίσκεται ο χρήστης και/ή ασθενής για οποιοδήποτε σοβαρό περιστατικό που συνδέεται με το προϊόν.

FI

Kuvaus ja käyttöaihe:
Epikondyliittituki ja polvilumpiotuki, joissa säädettävä puristus, lämpövaikutus ja jotka parantavat käyttäjän asentoaistia. Sopeutuvat muotoilunsa ansiosta kaikkiin ympärysmittoihin. Ei puoleisuutta.
Käyttöaiheet:
ATXOS705 Polvilumpiotuki seuraavien sairauksien hoitoon: Osgood-Schlatterin tauti, polvilumpion kondromalasia, polvilumpion jännetulehdus, urheiluaktiviteetit, joissa polvea ojennetaan.
ATXOS205 Epikondyliittituki seuraavien sairauksien hoitoon: Epikondyliitti (tenniskyynärpää) ja golfkyynärpää.
Vasta-aiheet:
- Älä käytä avoimiin haavoihin, joissa on hiertymä.
- Älä aseta ortoosia tulehtuneelle alueelle.
- Älä käytä jos esiintyy ihoallergioita, jotka johtuvat kontaktista biohajoavien materiaalien kanssa.
- Lopeta käyttö jos alue alkaa punoittaa ja/tai syntyy liiallista kuumotusta.

Varotoimet:
- Lue nämä ohjeet huolellisesti ennen ortoosin käyttöä. Jos sinulla on kysymyksiä, ota yhteyttä lääkäriisi tai laitokseen, josta ostit apuvälineen.
- Jotta ortoosi toimisi oikein, on valittava potilaan ruumiinrakenteen mukainen tuote. Ortoosin ensimmäinen sovittaminen ja mukauttaminen potilaalle tulee tehdä ammattipätevän henkilön kuten lääkärin tai ortopedisen teknikon, valvonnassa.
- Noudata aina yleisiä käyttöohjeita ja lääkärin määräämiä erityisohjeita.
- Hoidon aloittamisesta, sen kestosta sekä seurannasta päättää lääkäri.
- Jos havaitaan jokin haittavaikutus, iho-oireita tai herkistymistä, siitä on ilmoitettava välittömästi lääkärille.
- Lääkärin tulee huomioida mahdollinen ihovoiteiden käyttö ortoosin käytön yhteydessä.
- Paineen alaisten kohtien iho ei saa olla vaurioitunutta eikä yliherkkä.
- Vaikka ortoosi ei ole kertakäyttöinen, se on tarkoitettu vain yhdelle käyttäjälle. Älä käytä uudelleen muille potilaille.
- Ortoosin oikea käyttö on riippuvainen sen osien kunnosta, joten se pitää tarkistaa säännöllisesti. Potilaan hoidon seurannasta vastaava hoitohenkilökunta voi ilmoittaa potilaalle tuotteen sopivuudesta tai vaihtamisen tarpeellisuudesta, jos tuote on huonossa kunnossa tai käyttökelvoton.
- Pidä huolta Velcro-suljinten puhtaudesta, jotta niiden toiminnallisuus säilyy. Poista niihin mahdollisesti kiinnittyneet materiaalit.
- Jotkut tuotteen materiaaleista eivät ole palonkestäviä, minkä johdosta sen käyttöä ei suositella ympäristöissä, joissa on liian korkea lämpötila, avotuli tai säteilyä.
- Puhdista tuote ajoittain ja pidä huolta henkilökohtaisesta hygieniasta.
- Kysy lääkäriltä, voitko ottaa ortoosin pois kylvyn tai suihkun ajaksi. Muussa tapauksessa peitä tai suojaa ortoosi vedeltä.
- Lapset eivät saa leikkiä tällä apuvälineellä.

Ohjeet tuotteen oikeaa asettamista varten:
ATXOS205:
- Tuki tulee asettaa neutraalissa asennossa, eli kevyesti taivutettuna ja lihakset rentoina, olevaan kyynärvarteen, kyynärpäätä lähellä olevalle alueelle noin 3 cm kyynärpään alapuolelle niin, että se taipuu 90°:n täyteen kulmaan.
  Ortoosia voi käyttää pehmusteen kanssa tai ilman potilaan tarpeiden mukaan. Jos käytetään pehmustetta, puristus on suurempi. Tässä tapauksessa pehmuste tulee asettaa tukea ympäröivälle alueelle, kuten näkyy kuvassa 1
- Säädä tarranauhasulkijat haluttuun vetojännitykseen lujan ja miellyttävän puristuksen aikaansaamiseksi. Kuva 2 ja 3.

ATXOS705:
- Pehmusteen asettaminen: Oikeaa asettamista varten huomioi, että logo on ylöspäin, kuva 5 ja pehmuste on oikein asetettu ja keskellä. Kuva 4
- Erota säätöhihnat päästämällä ne kokonaan vapaaksi.
- Tuo tuki säärelle asettamalla silikoninen polvilumpiotuki juuri polvilumpion alle ja sääriluun kyhmyn yläpuolelle. Polvi taivutettuna (potilaan istuessa) jännitä tukihihnoja tasapuolisesti niin, että saadaan aikaan haluttu puristus, huolehtien, että polvijänteen tuki on tarkasti keskellä. Kuva 6 ja 7
- Pyydä potilasta seisomaan ja kävelemään. Jos puristus on liiallinen, löysää tukihihnoja kevyesti. Kuva 8

Tuotteen huolto- ja pesuohjeet:
Tekstiiliosien pesua varten sulje tarranauhat ja pese neutraalilla saippualla (enintään 30°C). Älä käytä valkaisuainetta. Älä altista suorille lämmönlähteille, kuten takka, lämmittimet, lämpöpatterit, suora auringonvalo jne.
Huomioi! Kaikki vakavat tuotteeseen liittyvät tapahtumat tulee ilmoittaa valmistajalle, sekä käyttäjän ja/tai potilaan sijainnin mukaisen jäsenvaltion toimivaltaiselle viranomaiselle.

HR

Opis i namjena:
Traka za epikondilitis i patelarna traka omogućuju podesivu kompresiju, griju i poboljšavaju propriocepciju korisnika. Zahvaljujući svom dizajnu, prilagođava se bilo kojem obliku. Prikladno za obje strane.
Indikacije:
ATXOS705 Patelarna traka za liječenje sljedećih patologija: Osgood-Schlatter, hondromalacija patele, tendinitis patelarnog ligamenta, sportske aktivnosti s prisilnim istezanjem koljena.
ATXOS205 Traka za epikondilitis za liječenje sljedećih patologija: Epikondilitis (teniski lakat) i epitrokleitis (golferski lakat).
Kontraindikacije:
- Ne koristiti na otvorenim i natečenim ožiljcima.
- Ne koristiti ako je područje gdje se postavlja ortoza inficirano.
- Ne koristiti u slučaju kožnih alergija na kontakt s biokompatibilnim materijalima.
- Prestati koristiti ako se područje počne crveniti i/ili ako se stvara pretjerana toplina.

Mjere opreza:
- Pažljivo pročitajte ove upute prije korištenja ortoze. Ako imate ikakvih nedoumica, zatražite savjet liječnika ili ustanove gdje ste nabavili ortozu.
- Da bi ortoza mogla služiti svojoj svrsi, mora se pravilno podesiti prema morfologiji pacijenta. Prvo postavljanje i podešavanje ortoze mora se obaviti pod nadzorom kvalificiranog osoblja (liječnik, ortopedski tehničar, itd.).
- Uvijek se pridržavajte ovih općenitih uputa za upotrebu i konkretnih indikacija koje je propisao liječnik.
- Liječnik je osoba kompetentna za propisivanje i odlučivanje o trajanju liječenja, kao i o praćenju oporavka.
- Ako se primijeti bilo kakav sekundarni učinak, reakcija na koži ili preosjetljivost, odmah obavijestite liječnika o tome.
- Liječnik mora voditi računa o mogućoj upotrebi topikalnih krema uz upotrebu ortoze.
- Na mjestima gdje ortoza pritišće tijelo, koža ne smije biti ozlijeđena niti nadražena.
- Lako je ortoza namijenjena za višekratnu upotrebu, namijenjena je samo za jednog pacijenta. Nemojte ponovno upotrebljavati na drugim pacijentima.
- Pravilna upotreba ortoze ovisi o stanju elemenata od kojih je sastavljena, zbog čega ju treba redovito pregledavati. Zdravstveno osoblje koje prati tijek liječenja može obavijestiti pacijenta je li proizvod u savršenom stanju ili ga treba zamijeniti zbog oštećenja ili dotrajalosti.
- Da bi se očuvala funkcionalnost kopči na čičak, preporučuje se održavanje njihove čistoće uklanjanjem materijala koji se zalijepe za čičak.
- Neki materijali proizvoda nisu vatrootporni, zbog čega se preporučuje da se ne koristi u okruženju pretjerane vrućine, vatre ili zračenja.
- Redovito čistite proizvod i održavajte pravilnu osobnu higijenu.
- Pitajte liječnika da li smijete skinuti ortozu dok se kupate ili tuširate, a ako ne smijete, pokrijte ortozu ili ju zaštitite od vode.
- Nemojte dozvoliti da se djeca igraju s ovim uređajem.

Upute za pravilno postavljanje:
ATXOS205:
- Traka se mora postaviti na podlakticu, oko dijela najbližeg laktu, u neutralan položaj, to jest, lagano ukoso i s opuštenim mišićima, na otprilike 3 cm ispod lakta, tako da bude moguća potpuna fleksija do 90°.
  Ortoza se može koristiti sa ili bez jastučića, ovisno o potrebama pacijenta. Ako se koristi jastučić, pritisak će biti jači pa se u tom slučaju jastučić mora postaviti na kružni dio trake, kao što je prikazano na sl. 1
- Podesite kopče na čičak uz željeno zatezanje dok ne postignete čvrstu, ali udobnu kompresiju. Sl. 2 i 3.

ATXOS705:
- Postavljanje jastučića: Radi pravilnog postavljanja, pazite da logotip gleda prema gore, sl. 5, i da jastučić bude pravilno postavljen i centriran. Sl. 4
- Odvojite trake za regulaciju tako da ostanu potpuno slobodne.
- Uvedite traku na nozi i postavite silikonsku patelarnu potporu neposredno ispod patele i iznad tibijalnog tuberkula. Dok je koljeno u fleksiji (pacijent sjedi), jednoliko zategnite trake za zatezanje dok ne postignete željenu kompresiju, pazeći da potpora za patelarni ligament bude savršeno centriran. Sl. 6 i 7
- Zamolite pacijenta da ustane i hoda, a ako je kompresija prejaka, lagano olabavite trake za zatezanje. Sl. 8

Održavanje proizvoda - upute za pranje:
Za pranje tekstilnih dijelova, zakopčajte čičke i operite na ruke s neutralnim sapunom (maks. 30°). Ne koristite izbjeljivač. Nemojte izlagati proizvod izravnim izvorima topline kao što su pećnice, grijalice, radijatori ili izravno sunce, itd.
Napomena: Svaki ozbiljan incident vezan uz proizvod mora se prijaviti proizvođaču i nadležnom tijelu države članice u kojoj korisnik i / ili pacijent imaju prebivalište.

HU

Leírás és tervezett alkalmazás:
Epikondilitisz pánt és patelláris pánt, amelyek állítható kompressziót és hőt biztosítanak, valamint javítják a felhasználó propioceptív képességét. Kialakításának köszönhetően minden testalkathoz igazodik. Kétoldali használatra.
Javallat:
ATXOS705 Patelláris pánt az alábbi patológiák kezelésére: Osgood-Schlatter, kondromalácia patellae, patellaín-gyulladás, a térd erőltetett kinyújtásával járó sporttevékenységek.
ATXOS205 Epikondilitisz pánt az alábbi patológiák kezelésére: Epikondilitisz (teniszkönyök) és epitrokleitisz (golfkönyök).
Ellenjavallatok:
- Duzzanattal járó hegekre ne használja.
- Ne használja, ha az ortézis helye elfertőződött.
- Biokompatibilis anyagokkal való érintkezés okozta bőrallergia esetén ne használja.
- Ha a bőrfelület elkezd pirosodni és/vagy túlzottan felmelegszik, hagyja abba az eszköz használatát.

Óvintézkedések:
- Az ortézis használata előtt figyelmesen olvassa el az alábbi utasításokat. Ha kérdése merül fel, keresse fel orvosát vagy az intézményt, ahol az eszközt vásárolta.
- Ahhoz, hogy az ortézis el tudja látni funkcióját, megfelelően a beteg alkatához kell igazítani. Az ortézis első felhelyezését és beállítását szakember (orvos, ortopédiai technikus stb.) felügyelete alatt kell végezni.
- Mindig tartsa be az általános használati utasításokat és kezelőorvosa külön utasításait.
- Az ortézis felírására és használatának utánkövetésére az orvos jogosult, és a kezelés időtartamáról is ő dönt.
- Ha bármilyen mellékhatást, bőrreakciót vagy szenzibilizációt észlel, erről azonnal tájékoztassa orvosát.
- Az orvosnak figyelembe kell venni a helyi használatú krémek esetleges használatát az ortézis használata mellett.
- A nyomás által érintett területeken a bőr nem lehet sérült, sem túlérzékeny.
- Bár az ortézis nem egyszeri használatra való, csak egy páciens használhatja. Más pácienseken használni nem szabad.
- Az ortézis megfelelő használata függ az alkotóelemeinek állapotától, ezért ezeket rendszeresen ellenőrizni kell. A páciens kezelését nyomon követő egészségügyi dolgozó a páciens részére jelezheti a termék alkalmasságát vagy javasolhatja annak lecserélését, ha a termék megrongálódott vagy elkopott.
- A működőképesség megőrzése érdekében ajánlott ügyelni a mikrokapocs gyors záróelemeinek tisztaságára, és a hozzá tapadt anyagokat célszerű eltávolítani.
- A termék egyes anyagai nem tűzállóak, ezért használata túlzott hő, tűz vagy sugárzás közelében nem ajánlott.
- Rendszeresen tisztítsa meg a terméket és ügyeljen a megfelelő személyi higiéniára.
- Kérdezze meg orvosát, hogy az ortézis levehető-e fürdés vagy zuhanyozás közben, ha nem, fedje le vagy védje a víztől az ortézist.
- Ne engedje, hogy gyermekek játsszanak az eszközzel.

Utasítások a helyes felhelyezésre vonatkozóan:
ATXOS205:
- A pántot az alkar könyökhöz legközelebb eső részére, semleges helyzetben, azaz enyhén megdöntve, laza izmokkal, a könyök alatt kb. 3 cm-re kell felhelyezni, biztosítva a teljes, 90°-os hajlítást.
  Az ortézis a páciens igényeinek megfelelően betéttel vagy betét nélkül is használható. Betét használata esetén a nyomás nagyobb lesz; ebben az esetben a betétet a pánt kör alakú részébe kell helyezni, az alábbi ábrának megfelelően: 1. ábra.
- A tépőzárat kívánság szerint meghúzva állítsa be, az erős, de kényelmes kompresszió biztosításáig. 2. és 3. ábra.

ATXOS705:
- A betét behelyezése: A megfelelő behelyezés érdekében ügyeljen arra, hogy a logó felfelé álljon, 5. ábra, és hogy a betét megfelelően középre kerüljön. 4. ábra.
- Válassza le a szabályozó pántokat, hogy teljesen szabadon legyenek.
- Helyezze a pántot a lábára oly módon, hogy a szilikon patelláris támasz közvetlenül a térdkalács alá, és a sípcsont bügyke fölé kerüljön. Hajlított térddel (ülő helyzetű páciensen) egyformán, a kívánt kompresszió eléréséig húzza meg a rögzítő pántokat, ügyelve arra, hogy a térdkalács támasza teljesen középre kerüljön. 6. és 7. ábra
- Kérje meg a pácienst, hogy álljon fel és járjon. Túl erős kompresszió esetén enyhén lazítsa meg a rögzítő pántokat. 8. ábra

A termék karbantartása – Mosási utasítások:
A textilrészek mosásához zárja be a mikrohorgokat, és semleges mosószerrel, kézzel mossa ki (max. 30 °C). Hypót ne használjon. Közvetlen hőforrásnak, például kályha, fűtés vagy radiátor melegének és közvetlen napsütésnek ne tegye ki.
Megjegyzés: A termékkel kapcsolatos minden súlyos eseményt be kell jelenteni a gyártónak és az illetékes hatóságnak abban a tagállamban, ahol a felhasználó és/vagy a páciens él.

NL

Beschrijving en beoogd gebruik:
De elleboogbrace en patellaband zorgen voor regelbare compressie en warmte, en verbetert het proprioceptieve vermogen van de gebruiker. Door zijn vormgeving kan hij aan elke omgeving aangepast worden. Geen verschil tussen links- en rechtshandig.
Indicaties:
ATXOS705 De patellaband is geschikt voor de behandeling van de volgende aandoeningen: Osgood-Schlatter, chronomalacia, tendinitis van de knieschijfpees, sportbeoefening met overmatig strekken van de knie.
ATXOS205 De ellebroogbrace is geschikt voor de behandeling van de volgende aandoeningen: Epicondylitis (tenniselleboog) y epitrochleitis (golfelleboog).
Contra-indicaties:
- Niet op gezwollen open littekens gebruiken.
- Gebruik de orthese niet op plekken die geïnfecteerd zijn.
- Niet gebruiken in geval van huidallergieën wegens het contact met weefselvriendelijke materialen.
- Niet gebruiken als het gebied te rood en/of te warm wordt.

Voorzorgsmaatregelen:
- Lees zorgvuldig deze instructies voordat u de orthese gebruikt. Raadpleeg bij twijfel of vragen uw arts of de leverancier die u de orthese heeft verstrekt.
- Zodat de orthese voor het juiste doel kan zorgen moet deze zich goed aan de morfologie van de patiënt aanpassen. De eerste keer dat u deze orthese gebruikt, moet u dit door een specialist laten plaatsen (arts, orthopedist, enz.).
- Volg altijd de algemene gebruiksaanwijzing en eventuele speciale instructies die uw behandelend arts of zorgverlener heeft voorgeschreven.
- De zorgverlener dient een persoon te zijn die bevoegd is om een behandeling en de duur ervan te bepalen, voor te schrijven en op te volgen.
- Als u een nevenwerking of een huidaandoening of -irritatie opmerkt, raadpleeg dan onmiddellijk uw zorgverlener.
- De zorgverlener moet rekening houden met het mogelijke gebruik van crèmes in combinatie met de orthese.
- Zones waarop druk wordt uitgeoefend mogen niet verwond of overgevoelig zijn.
- De orthese is niet bedoeld voor eenmalig gebruik maar wel voor één enkele patiënt. Gebruik de orthese nooit op andere patiënten.
- De efficiëntie van de orthese hangt af van de toestand van de onderdelen; controleer ze daarom regelmatig. Wanneer de orthese versleten of in slechte toestand is, zal de zorgverlener die de behandeling van de patiënt opvolgt beslissen of het product al dan niet moet worden vervangen.
- Om de werking van het klittenband te behouden, is het raadzaam om de micro-haakjes schoon te houden en alle aanwezige materiaal te verwijderen.
- Bepaalde materialen zijn brandbaar, aanbevolen wordt daarom het product niet in te warme omgevingen te gebruiken, bij vuur of stralingen.
- Maak regelmatig de orthese schoon en volg goede hygiënische praktijken.
- Raadpleeg uw arts of de orthese tijdens het baden of douchen kan worden verwijderd, zo niet, bedek of bescherm de orthese tegen water.
- Laat kinderen niet met de orthese spelen.

Instructies voor een correcte plaatsing:
ATXOS205:
- Plaats de brace of band op de onderarm, zo dicht mogelijk bij de elleboog en in een neutrale houding, d.w.z. licht gebogen en met ontspannen spieren, ongeveer 3 cm onder de elleboog zodat een volledige buiging tot 90° mogelijk is.
  De brace kan met of zonder opvulling worden gebruikt, afhankelijk van de behoeften van de patiënt. Als het wordt gebruikt de opvulling dan zal de druk hoger zijn; de opvulling moet in de cirkelvormige zone van de brace worden geplaatst, zoals aangegeven in afb. 1
- Pas de klittenbandsluitingen aan door eraan te trekken tot de gewenste hoeveelheid compressie voor een stevige maar comfortabele houding. Afb. 2 en 3.

ATXOS705:
- De opvulling plaatsen: Zorg voor een juiste plaatsing dat het logo naar boven kijk, afb. 5 en dat de opvulling op de juiste manier en centraal is geplaatst. Afb. 4
- Maak de verstelriemen los en laat ze volledig los.
- Breng het been door de band zodat de siliconen patellasteun net onder de patella en boven de tuberositas van het scheenbeen. Trek met een gebogen knie (zittende patiënt) de banden gelijkmatig aan tot de gewenste compressie is bereikt, zorg ervoor dat de patellapeesteun perfect gecentreerd is. Afb. 6 en 7
- Ga staan, of vraag de patiënt om te gaan staan, en loop. Als de compressie te strek is, maak de riemen een beetje los. Afb. 8

Onderhoud van het product - wasinstructies:
Voor het wassen van de stoffen onderdelen, sluit de micro-haakjes en was met de hand en milde zeep (max. 30 °C). Geen bleekwater gebruiken. Niet blootstellen aan directe warmtebronnen zoals kachels, verwarmingen, radiatoren, direct zonlicht, enz.
Opmerking: Ernstige bijzonderheden in verband met het gebruik van het product moeten worden vermeld aan de fabrikant en de bevoegde raad van het lidstaat waar de gebruiker y/of patiënt verblijft.

PL

Opis i przewidziane zastosowanie:
Opaski podrzepkowa i na łokieć tenisisty umożliwiają regulację kompresji, zapewniają ciepło i poprawiają wrażliwość proprioceptywną użytkownika. Zostały one tak zaprojektowane, aby można je było dopasować do dowolnej budowy anatomicznej. Przeznaczone są do stosowania na obu kończynach.
Wskazania:
ATXOS705 Stosowanie opaski podrzepkowej zalecane jest w następujących przypadkach: Choroba Osgood-Schlattera, chondromalacja rzepki, zapalenie ścięgna rzepkowego, uprawianie sportów wymagających zachowania wymuszonego wyprostu kolana.
ATXOS205 Opaskę na łokieć tenisisty stosuje się w leczeniu następujących schorzeń: Zapalenie nadkłykcia bocznego i przyśrodkowego kości ramiennej (łokieć tenisisty i golfisty).
Przeciwwskazania:
- Nie stosować w przypadku niezagojonych blizn z obrzękiem.
- Niedozwolone jest zakładanie ortezy w miejscu zakażonym.
- Orteza nie powinna być używana w razie stwierdzenia alergii skórnych wywołanych kontaktem z materiałami biokompatybilnymi.
- Należy zaprzestać użytkowania ortezy, gdyby pojawiło się zaczerwienie i/lub podwyższona miejscowo temperatura.

Zalecenia:
- Przed przystąpieniem do użytkowania ortezy należy uważnie przeczytać niniejsze zalecenia. W razie jakichkolwiek wątpliwości, skonsultować się z lekarzem lub punktem sprzedaży, w którym ją nabyto.
- W celu zapewnienia skutecznego działania produktu, powinien on zostać odpowiednio dopasowany do budowy anatomicznej pacjenta. Wymagane jest, aby po raz pierwszy założenie i dopasowanie ortezy odbywało się pod nadzorem wykwalifikowanego personelu (lekarza, technika ortopedycznego itp.).
- Ogólne zalecenia dotyczące użytkowania oraz szczegółowe wskazania lekarza specjalisty powinny być zawsze przestrzegane.
- Decyzję w sprawie zlecenia i czasu stosowania ortezy oraz oceny postępów leczenia podejmuje lekarz.
- W razie wystąpienia skutków ubocznych, zmian skórnych lub reakcji uczuleniowych, należy zgłosić je lekarzowi.
- Istotne jest wykluczenie przez lekarza możliwości używania kremów przeznaczonych do stosowania miejscowego podczas korzystania z ortezy.
- Skóra nie powinna być uszkodzona ani nadwrażliwa w miejscach narażonych na ucisk.
- Opaska przeznaczona jest wyłącznie dla jednej osoby i nie powinna być ponownie stosowana w odniesieniu do innych pacjentów.
- Należy systematycznie kontrolować, w jakim stanie znajdują się wchodzące w skład ortezy elementy, od nich bowiem zależy jej prawidłowe działanie. Kontrolujący postępy leczenia personel medyczny może poinformować pacjenta, że stosowany przez niego produkt nadaje się do użytku lub wskazana jest jego wymiana ze względu na ewentualne uszkodzenie lub zużycie.
- Zalecane jest utrzymywanie zapięć micro-velcro w należytej czystości, zapewniającej ich odpowiednie działanie, co wymaga usuwania wszelkiego rodzaju przyczepionych do nich zanieczyszczeń.
- Ponieważ niektóre z zastosowanych w produkcie materiałów nie są ognioodporne, niewskazane jest jego użytkowanie w miejscach narażonych na działanie nadmiernej temperatury, płomieni lub promieniowania cieplnego.
- Należy regularnie czyścić ortezę i dbać o właściwą higienę osobistą.
- Należy zapytać lekarza, czy można zdjąć ortezę podczas kąpieli lub pod prysznicem. W przypadku gdyby nie było to możliwe, należy odpowiednio ją zakryć i zabezpieczyć przed działaniem wody.
- W żadnym wypadku nie powinny się nią bawić dzieci.

Zalecenia dotyczące prawidłowego dopasowania:
ATXOS205:
- Opaskę należy umieścić wokół przedramienia w bezpośrednim sąsiedztwie stawu łokciowego, ustawionego w pozycji neutralnej, tj. lekko zgiętej i przy rozluźnionych mięśniach. Powinna ona znajdować się ok. 3 cm poniżej łokcia i umożliwiać pełne zgięcie (do 90°).
  Istnieje możliwość używania ortezy z poduszką ochronną lub bez niej w zależności od potrzeb pacjenta. Zastosowanie poduszki oznacza większy nacisk. Zakładamy ją w części opaski o okrągłym kształcie, tak jak to zostało ukazane na rys. 1
- Regulujemy zapięcia na rzepy, odpowiednie je przy tym dociągając aż do uzyskania stopnia kompresji zapewniającego właściwy ucisk i zarazem niezbędną wygodę (rys. 2 i 3).

ATXOS705:
- Zakładanie opaski: W celu zapewnienia prawidłowego dopasowania, należy upewnić się, że logo marki jest właściwie ustawione (rys. 5) i poduszka ochronna odpowiednio umieszczona i wycentrowana (rys. 4).
- Odpinamy taśmy dociągowe, całkowicie je uwalniając.
- Umieszczamy opaskę na nodze z silikonową wkładką ustawioną bezpośrednio pod rzepką i powyżej guzowatości kości piszczelowej. Przy zgiętym kolanie (pacjent powinien znajdować się w pozycji siedzącej), równomiernie naprężamy taśmy dociągowe aż do uzyskania żądanej kompresji, starając się przy tym, aby wkładka ścięgna rzepkowego pozostawała idealnie wycentrowana (rys. 6 i 7).
- Prosimy pacjenta, aby wstał i zrobił kilka kroków. W przypadku nadmiernego ucisku, nieznacznie popuszczamy taśmy mocujące (rys. 8).

Pielęgnacja produktu - zalecenia dotyczące czyszczenia:
Przed wypraniem elementów dzianinowych, zapiąć elementy mocujące wyposażone w zapięcia micro-velcro. Prać w rękach z użyciem obojętnego detergentu na bazie mydła (maks. 30 °C). Nie stosować wybielaczy. Nie należy wystawiać ortezy na bezpośrednie działanie źródeł ciepła (piecyków, grzejników, kaloryferów, promieniowania słonecznego, itp.).
Uwaga: O wszelkich poważnych zdarzeniach związanych z produktami należy poinformować ich producenta i stosowny organ państwa członkowskiego, w którym zamieszkuje użytkownik i/lub pacjent.

RO

Descriere și utilizare prevăzută:
Banda pentru epicondilită și bandă patelară asigură compresie ajustabilă, căldură și creșterea capacității proprioceptive a utilizatorului. Mulțumită designului său se adaptează la orice contur. Pentru ambele brațe/picioare.
Indicații:
ATXOS705 Bandă patelară, pentru tratamentul următoarelor afecțiuni: Osgood-Schlatter, condromalacie rotuliană, tendinită rotuliană, exerciții fizice care implică extensia forțată a genunchiului.
ATXOS205 Bandă pentru epicondilită, pentru tratamentul următoarelor afecțiuni: Epicondilită (cotul tenismenului) și epitrohleită (cotul jucătorului de golf).
Contraindicații:
- A nu se folosi pe piele cu răni deschise sau inflamată.
- A nu se folosi în cazul în care zona în care trebuie aplicată orteza este infectată.
- A nu se folosi în caz de alergii cutanate la contactul cu materiale biocompatibile.
- Întrerupeți folosirea dacă zona începe să se înroșească și/sau să se încălzească puternic.

Precauții:
- Citiți cu atenție prezentele instrucțiuni înainte de folosirea ortezei. Pentru orice nelămurire consultați medicul sau personalul din magazinul de la care l-ați cumpărat.
- Pentru ca orteza să poată acționa, trebuie să se adapteze la morfologia pacientului. Prima montare și adaptare a acestor accesorii trebuie efectuată sub supravegherea personalului calificat (medic, tehnician ortoped etc.).
- Respectați întotdeauna aceste instrucțiuni de utilizare generale și indicațiile personale date de medic.
- Tratamentul poate fi prescris numai de un doctor, care va stabili durata acestuia și controalele necesare.
- Dacă se observă vreun efect secundar, reacții ale pielii sau sensibilizare, anunțați imediat medicul.
- Medicul trebuie să țină cont de posibila utilizare a cremelor topice împreună cu orteza.
- Pielea nu trebuie să aibă leziuni sau să fie hipersensibilă în zonele de presiune.
- Deși orteza nu este de unică folosință, este destinată unei singure persoane. A nu se folosi pentru alți pacienți.
- Buna folosire a ortezei depinde de starea componentelor acesteia, de aceea trebuie verificată periodic. Personalul sanitar care se ocupă cu controlul pacientului îi poate indica acestuia dacă produsul este în bună stare sau trebuie înlocuit, în cazul deteriorării sau uzării.
- Se recomandă curățarea sistemului de închidere rapidă cu arici pentru păstrarea proprietăților de închidere, îndepărtând materialele rămase lipite de acesta.
- Anumite materiale din componența produsului nu sunt ignifuge, motiv din care se recomandă să nu fie folosit în medii cu temperaturi excesive, foc sau radiații.
- Curățați periodic produsul și mențineți igiena personală.
- Întrebați medicul dacă vă puteți scoate orteza pentru a face duș sau baie, iar dacă nu, acoperiți sau protejați orteza de apă.
- A nu se lăsa la îndemâna copiilor.

Instrucțiuni pentru aplicarea corectă:
ATXOS205:
- Banda trebuie poziționată pe antebraț, în poziție neutră, adică ușor înclinată și cu mușchii relaxați, la aproximativ 3 cm sub cot, astfel încât brațul să poată fi flexionat complet, până la 90°.
  Orteza poate fi folosită cu sau fără perniță, în funcție de nevoile pacientului. Dacă se folosește pernița, presiunea va fi mai mare. Aceasta trebuie poziționată în zona circulară a benzii, așa cum se arată în Fig. 1.
- Ajustați închiderea cu arici trăgând de el până când obțineți o compresie fermă, dar comodă. Fig. 2 și 3.

ATXOS705:
- Poziționarea perniței: Pernița trebuie poziționată cu sigla orientată în sus, ca în Fig. 5 și trebuie să fie bine centrată. Fig. 4.
- Separați benzile de reglare, astfel încât să rămână complet libere.
- Introduceți piciorul în bandă astfel încât partea de silicon corespunzătoare rotulei să se afle exact dedesubtul acesteia și deasupra tuberozității tibiei. Cu genunchiul îndoit (pacientul așezat), întindeți uniform benzile de fixare până obțineți compresia dorită. Suportul tendonului rotulian trebuie să fie perfect centrat. Fig. 6 și 7.
- Cereți-i pacientului să se ridice și să meargă. În cazul în care compresia este prea mare, eliberați puțin benzile de fixare. Fig. 8.

Întreținerea produsului - Instrucțiuni de spălare:
Pentru a spăla componentele textile, închideți aricii și spălați cu un săpun neutru (max. 30 °C). Nu folosiți înălbitori. Nu expuneți la surse directe de căldură, cum ar fi sobe, calorifere, radiatoare, raze solare directe etc.
Notă: Orice incident grav în legătură cu produsul trebuie comunicat producătorului și autorității naționale competente din țara membră a CE în care își au reședința utilizatorul și pacientul.

SK

Opis a účel použitia:
Ortéza na tenisový lakeť a kolenné jabĺčko, ktoré poskytujú nastaviteľnú kompresiu, teplo a zlepšujú proprioceptívnu kapacitu používateľa. Vďaka svojmu dizajnu sa hodí na akékoľvek obrysy. Na obe strany.
Indikácie:
ATXOS705 Ortéza na kolenné jabĺčko na liečbu nasledujúcich patológií Osgood-Schlatterov syndróm, chondromalácia jabĺčka, zápal patelárnej šľachy, športové aktivity s nadmerným naťahovaním kolena.
ATXOS205 Ortéza na tenisový lakeť na liečbu nasledujúcich patológií: Epikondylitída (tenisový lakeť) a epitrocelitída (golfový lakeť).
Kontraindikácie:
- Nepoužívajte na otvorené jazvy s opuchom.
- Nepoužívajte, ak je oblasť, kde je ortéza umiestnená, infikovaná.
- Nepoužívajte v prípade kožných alergií v dôsledku kontaktu s biokompatibilnými materiálmi.
- Prestaňte používať, ak oblasť začne červenať a/alebo akumuluje nadmerné teplo.

Opatrenia:
- Pred použitím ortézy si pozorne prečítajte tieto pokyny. Ak máte nejaké otázky, poraďte sa so svojím lekárom alebo so zariadením, kde ste zdravotnícku pomôcku zakúpili.
- Aby ortéza plnila svoju funkciu, musí byť správne nastavená na morfológiu pacienta. Prvé nasadenie a nastavenie ortézy musí prebiehať pod dohľadom kvalifikovaného personálu (lekár, ortopedický technik a pod.).
- Vždy dodržiavajte všeobecné pokyny na použitie a osobitné indikácie, ktoré vám predpísal lekár.
- Lekár je osoba kvalifikovaná predpisovať a rozhodovať o trvaní liečby, ako aj o jej sledovaní.
- Ak spozorujete akýkoľvek vedľajší účinok, stav kože alebo senzibilizáciu, okamžite informujte svojho lekára.
- Lekár musí brať do úvahy možné použitie topických krémov spolu s použitím ortézy.
- V tlakových oblastiach nesmie byť koža poranená ani precitlivená.
- Hoci ortéza nie je na jedno použitie, je určená len pre jedného pacienta. Iní pacienti túto ortézu nesmú znovu používať.
- Správne použitie ortézy závisí od stavu prvkov, ktoré ju tvoria a preto musí byť pravidelne kontrolovaná. Zdravotnícky personál sledujúci liečbu pacienta môže pacientovi odporučiť, či produkt vhodný alebo je potrebné ho v prípade, že je ortéza poškodená alebo opotrebovaná, vymeniť.
- Je vhodné dbať o čistotu suchých zipsov, aby sa zachovala ich funkčnosť, eliminujte materiály, ktoré by na sa k nim mohli nalepiť.
- Niektoré materiály výrobku nie sú odolné voči horeniu, preto sa odporúča nepoužívať ich v prostrediach s nadmerným teplom, ohňom alebo žiarením.
- Výrobok pravidelne čistite a udržiavajte správnu osobnú hygienu.
- Poraďte sa so svojím lekárom, či je možné počas kúpania alebo sprchovania ortézu odstrániť. Ak nie, ortézu prikryte alebo chráňte pred vodou.
- Nedovoľte deťom sa hrať s touto zdravotníckou pomôckou.

Pokyny na správne použitie:
ATXOS205:
- Popruh musí byť umiestnený na predlaktí, okolo časti najbližšej k lakťu, v neutrálnej polohe, to znamená mierne naklonený a s uvoľnenými svalmi, asi 3 cm pod lakťom, čo umožňuje úplnú flexiu až do 90°.
  Ortézu možno použiť s podložkou alebo bez nej v závislosti od potrieb pacienta. Ak sa použije podložka, tlak bude väčší. V tomto prípade musí byť podložka umiestnená v kruhovej oblasti popruhu, ako je znázornené na obr. 1.
- Nastavte suchý zips na požadovaný ťah, kým nedosiahnete pevnú, ale zároveň pohodlnú mieru stlačenia. Obr. 2 a 3.

ATXOS705:
- Umiestnenie podložky: Pre jeho správne umiestnenie dbajte na to, aby logo smerovalo nahor, Obr. 5, a podložka bola správne umiestnená a vycentrovaná. Obr. 4.
- Oddeľte nastavovacie popruhy a nechajte ich úplne voľné.
- Umiestnite ortézu na nohu tak, že silikónovú kolennú podperu umiestnite tesne pod kolenné jabĺčko a nad výčnelky holennej kosti. S pokrčeným kolenom (pacient sedí) rovnomerne utiahnite podporné popruhy, až kým nedosiahnete požadovanú kompresiu, čím sa zabezpečí, že podpora patelárnej šľachy je dokonale vycentrovaná. Obr. 6 a 7.
- Postavte pacienta na nohy a požiadajte ho, aby chodil. Ak je stlačenie nadmerné, mierne uvoľnite podporné popruhy. Obr. 8.

Údržba produktu - Návod na čistenie:
Ak chcete vyprať textilné časti, zatvorte suchý zips a umyte neutrálnym mydlom (max 30 °C). Nepoužívajte bielidlo. Nevystavujte ortézu priamym zdrojom tepla, ako sú kachle, ohrievače, radiátory, priame vystavenie slnku, atď.
Poznámka: Akákoľvek vážna nehoda súvisiaca s výrobkom musí byť nahlásená výrobcovi a príslušnému orgánu členského štátu, v ktorom používateľ a/alebo pacient žije.

ATXOS205

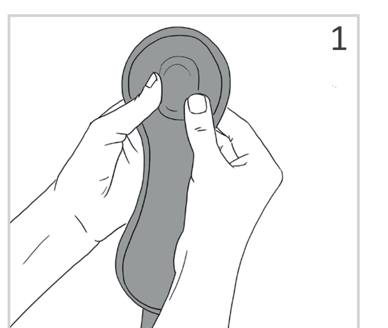

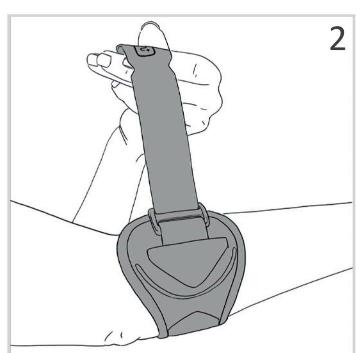

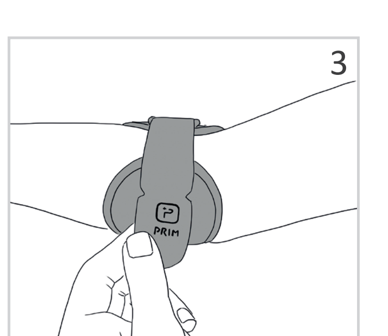

IT

Descrizione e indicazione d'uso:
Il cinturino per epicondilite e il cinturino sottorotuleo forniscono compressione regolabile e calore, e migliorano la capacità propriocettiva del paziente. Grazie al loro design si adattano a ogni paziente. Possono essere indossati su entrambi i lati.
Indicazioni:
ATXOS705 Il cinturino sottorotuleo è indicato per il trattamento delle seguenti patologie: Osgood-Schlatter, condromalacia rotulea, tendinite del tendine rotuleo, azioni sportive con estensione forzata del ginocchio.
ATXOS205 Il cinturino per epicondilite è indicato per il trattamento delle seguenti patologie: Epicondilite (gomito del tennista) ed epitrocleite (gomito del golfista).
Controindicazioni:
- Non usare su cicatrici aperte con gonfiore.
- Non usare se l'area in cui è posizionata l'ortesi è infetta.
- Non usare in caso di allergie cutanee dovute al contatto con materiali biocompatibili.
- Smettere di usare se l'area inizia ad arrossarsi e/o accumula calore eccessivo.

Precauzioni:
- Leggere attentamente queste istruzioni prima di utilizzare l'ortesi. In caso di dubbi, consultare il proprio medico o il rivenditore.
- Per svolgere la sua funzione, l'ortesi deve essere correttamente adattata alla morfologia del paziente. Il primo posizionamento e regolazione dell'ortesi deve essere effettuato sotto la supervisione di personale qualificato (medico, tecnico ortopedico, ecc.).
- Rispettare sempre le istruzioni per l'uso generali e le indicazioni specifiche prescritte dal medico.
- Il medico è la persona che ha le competenze per prescrivere e stabilire la durata del trattamento e la sua prosecuzione.
- Se si notano effetti collaterali, affezioni cutanee o fenomeni di sensibilizzazione, informare immediatamente il medico.
- Il medico deve considerare il possibile uso di creme per uso topico, unitamente all'uso dell'ortesi.
- Nelle zone di pressione, la pelle non deve essere lesionata né ipersensibile.
- Anche se l'ortesi non è monouso, deve essere utilizzata da un solo paziente. Non riutilizzare su altri pazienti.
- L'uso corretto dell'ortesi dipende dalla condizione degli elementi che la costituiscono e quindi deve essere controllata con frequenza. Il personale sanitario che segue del trattamento del paziente può indicare allo stesso l'idoneità del prodotto o una sua eventuale sostituzione, se il prodotto si è deteriorato o usurato.
- Si consiglia di curare la pulizia delle chiusure rapide con microganci per conservarne la funzionalità, eliminando i materiali che potrebbero esservi rimasti attaccati.
- Alcuni materiali del prodotto non sono ignifughi, pertanto si consiglia di non utilizzarlo in ambienti con calore eccessivo, fuoco o radiazioni.
- Pulire periodicamente il prodotto e mantenere una corretta igiene personale.
- Consultare il proprio medico per sapere se l'ortesi può essere rimossa durante il bagno o la doccia; in caso contrario coprirla o proteggerla dall'acqua.
- Non permettere ai bambini di giocare con questo dispositivo.

Istruzioni per un uso corretto:
ATXOS205:
- Il cinturino deve essere posizionato sull'avambraccio, intorno alla parte più vicina al gomito, in posizione neutra, cioè leggermente inclinato e con la muscolatura rilassata, circa 3 cm sotto il gomito, consentendo la completa flessione fino a 90°.
  L'ortesi può essere utilizzata con o senza imbottitura a seconda delle esigenze del paziente. Se si utilizza l'imbottitura la pressione sarà maggiore, in questo caso l'imbottitura deve essere posizionata nella zona circolare del cinturino, come mostra la Fig. 1.
- Regolare le chiusure in velcro esercitando la trazione desiderata fino ad ottenere una compressione salda ma confortevole. Fig. 2 e 3.

ATXOS705:
- Posizionamento dell'imbottitura: Per il corretto posizionamento, verificare che il logo sia rivolto verso l'alto (Fig. 5) e che l'imbottitura sia posizionata e centrata correttamente. Fig. 4.
- Separare i cinturini di regolazione lasciandoli completamente liberi.
- Inserire il cinturino nella gamba posizionando il supporto rotuleo in silicone appena sotto la rotula e sopra la tuberosità tibiale. Con il ginocchio flesso (paziente seduto), tirare in egual misura i cinturini di sostegno fino ad ottenere la compressione desiderata, facendo in modo che il supporto del tendine rotuleo sia perfettamente centrato. Fig. 6 e 7.
- Far mettere il paziente in piedi e chiedergli di camminare, se la compressione è eccessiva allentare leggermente i cinturini di fissaggio. Fig. 8.

Manutenzione del prodotto - Istruzioni di lavaggio:
Per lavare le parti in tessuto chiudere i microganci e lavare con sapone neutro (max. 30 °C). Non utilizzare candeggina. Non esporre a fonti di calore dirette come stufe, caloriferi, radiatori, raggi solari diretti, ecc.
Nota: Qualsiasi incidente grave relativo al prodotto deve essere comunicato al produttore e all'autorità competente dello Stato membro in cui risiedono l'utente e/o il paziente.

NO

Beskrivelse og tilsiktet bruk:
Stropp for epikondylitt og patella som gir regulerbar komprimering, varme og bedrer brukerens proprioseptive evne. Takket være den unike designen tilpasses den alle konturer. Beskyttelsen deformeres ikke av bruk.
Indikasjoner:
ATXOS705 Stropp for patella for behandling av følgende patologier: Osgood-Schlatter, kondromalasi, tendinitt i knesenen, sportsøvelser med tvungen ekstensjon av kneet.
ATXOS205 Stropp for epikondylitt for behandling av følgende patologier: Epikondylitt (tennisalbue) og epikondylalgi (golfalbue).
Kontraindikasjoner:
- Skal ikke brukes ved åpne arr med hevelse.
- Skal ikke brukes hvis område der ortosen skal plasseres er infisert.
- Skal ikke brukes i tilfelle av hudallergier ved kontakt med biokompatible materialer.
- Stans bruken hvis området begynner å bli rødt og/eller blir unormalt varmt.

Forsiktighetsregler:
- Les bruksanvisningen nøye før du bruker ortesen. Hvis du er i tvil om noe, kontakt legen eller butikken hvor du har anskaffet den.
- Ortosen må justeres riktig til pasientens morfologi for å kunne utføre sin funksjon. Den første plasseringen og justeringen av ortosen må utføres under oppsyn av kvalifisert personell (lege, ortoped, osv.).
- Følg alltid den generelle bruksanvisningen og de spesielle anvisningene som du får av legen din.
- Legen er den personen som er kvalifisert til å foreskrive og bestemme varigheten av behandlingen, samt oppfølgingen.
- Hvis du opplever bivirkninger, hudaffeksjoner eller sensibilisering, oppsøk lege straks.
- Legen bør ta hensyn til mulig topisk bruk av kremer sammen med anvendelse av ortesen.
- I trykkområder skal huden ikke være skadet eller overfølsom.
- Selv om ortosen ikke er til engangsbruk, er den bare til én bruker. Bruk ikke om igjen på andre pasienter.
- Riktig bruk av ortesen er avhengig av tilstanden på elementene som utgjør det hele, og derfor skal den kontrolleres med jevne mellomrom. Helsepersonellet som er ansvarlig for oppfølgningen av behandlingen av pasienten, kan avgjøre om produktet er brukelig eller om det er nødvendig å bytte det ut hvis produktet er forringet eller utslitt.
- Vi anbefaler at du sørger for å holde mikrokrokene rene ved å fjerne materialer som kan sette seg fast på dem for å sikre funksjonaliteten.
- Noen materialer i produktet er ikke flammehemmende så det anbefales derfor ikke å bruke det i omgivelser med overdreven varme, flammer eller stråling.
- Vask produktet regelmessig, og sørg for riktig personlig hygiene.
- Spør legen om ortesen kan tas av for å bade eller dusje, hvis ikke, bør du dekke til eller beskytte ortosen mot vann.
- Ikke la barn leke med dette hjelpemidlet.

Anvisninger for riktig plassering:
ATXOS205:
- Stroppen bør plasseres i overarmen, rundt den delen som er nærmest albuen, i nøytral stilling, det vil si lett skråstilt og med avslappede muskler, ca. 3 cm under albuen, noe som tillater fullstendig fleksjon opp til 90°.
  Ortosen kan brukes med eller uten pute avhengig av pasientens behov. Hvis puten brukes, vil trykket være større, i dette tilfellet må puten plasseres i det sirkulære området av stroppen, som vist i fig. 1.
- Juster borrelåslukkingene med ønsket trekkraft inntil det oppnås en fast kompresjon i en komfortabel grad. Fig. 2 og 3.

ATXOS705:
- Plassering av puten: For riktig plassering, vær oppmerksom på at logoen viser opp, fig. 5 og at puten er riktig plassert og sentrert. Fig. 4.
- Ta bort justeringsstroppene og la de være helt fri.
- Sett stroppen inn i benet, plasser silikon patellastøtten rett under kneskålen og over tibias tuberositet. Med kneet i fleksjon, (pasient sittende) stram støttestroppene jevnt til ønsket kompresjon er oppnådd. Fig. 6 og 7.
- Plasser pasienten på føttene og be ham om å gå, hvis kompresjonen er for stor, løsne festestroppene litt. Fig. 8.

Vedlikehold av produktet – vaskeanvisninger:
For å vaske tekstildelene, lukk mikrokrokene og vask for hånd med et nøytralt vaskemiddel (maks. 30°C). Ikke bruk blekemidler. Ikke utsett ortosen for direkte varmekilder som peis, varmeovner, radiatorer, direkte sollys o.l.
Merknad: Enhver alvorlig hendelse i forbindelse med produktet må rapporteres til produsenten og til vedkommende myndighet i medlemsstaten der brukeren og/eller pasienten er etablert.

PT

Descrição e utilização prevista:
Braçadeira de epicondilite e cinta rotuliana que proporcionam compressão regulável, calor e melhoria da capacidade proprioceptiva do utilizador. A sua forma adapta-se a qualquer contorno. Bilateral.
Indicações:
ATXOS705 Cinta rotuliana para o tratamento das seguintes patologias: Síndrome de Osgood-Schlatter, condromalácia rotuliana, tendinite do tendão rotuliano, ações desportivas com extensão forçada do joelho.
ATXOS205 Braçadeira de epicondilite para o tratamento das seguintes patologias: Epicondilite (cotovelo de tenista) e epitrocleíte (cotovelo de golfista).
Contraindicações:
- Não utilizar em cicatrizes abertas com tumefação.
- Não utilizar se a zona de aplicação da ortótese estiver infetada.
- Não utilizar em caso de alergias cutâneas por contacto com os materiais biocompatíveis.
- Deixar de utilizar se a zona começar a avermelhar-se e/ou acumular demasiado calor.

Precauções:
- Leia atentamente estas instruções antes de utilizar a ortótese. Se tiver alguma dúvida, consulte o seu médico ou o estabelecimento onde tiver adquirido o produto.
- Para que a ortótese possa desempenhar a sua função, deve ser ajustada corretamente à morfologia do doente. A primeira colocação e regulação da ortótese deve ser realizada sob a supervisão de pessoal qualificado (médico, técnico ortopédico, etc.).
- Respeite sempre as instruções de utilização gerais e as indicações particulares prescritas do médico.
- O médico é a pessoa qualificada para prescrever e determinar a duração do tratamento, bem como para realizar o seu acompanhamento.
- Se detetar algum efeito secundário, afeção cutânea ou sensibilização, deve comunicá-lo imediatamente ao médico.
- O médico deve considerar a eventual utilização de cremes tópicos, juntamente com a ortótese.
- Nas zonas de pressão, a pele não deve estar lesionada, nem ser hipersensível.
- Apesar de a ortótese não ser de utilização única, destina-se a um único doente. Não reutilizar noutros doentes.
- A boa utilização da ortótese depende do estado dos seus componentes e, portanto, deve ser inspecionada periodicamente. O pessoal de saúde que acompanhar o tratamento do doente pode indicar-lhe a idoneidade do produto ou a conveniência da sua substituição, se estiver deteriorado ou gasto.
- Deve limpar cuidadosamente os fechos rápidos de velcro para conservar a sua funcionalidade, eliminando os materiais que possam ter aderido aos mesmos.
- Alguns materiais do produto não são ignífugos, pelo que é recomendável não o utilizar em ambientes com demasiado calor, fogo ou radiações.
- Limpe periodicamente o produto e mantenha uma higiene pessoal correta.
- Consulte ao seu médico se pode retirar a ortótese durante o banho ou o duche; caso contrário, cubra ou proteja a ortótese da água.
- Não deixe que as crianças brinquem com este dispositivo.

Instruções para uma colocação correta:
ATXOS205:
- A braçadeira deve ser colocada no antebraço, em redor da parte mais próxima do cotovelo, numa posição neutra, ou seja, ligeiramente inclinada e com a musculatura descontraída, a uns 3 cm sob o cotovelo, permitindo a flexão completa até 90°.
  A ortótese pode ser utilizada com ou sem almofada em função das necessidades do doente. Se a almofada for utilizada, a pressão será maior; neste caso, a almofada deve ser colocada na zona circular da braçadeira, como mostra a Fig. 1
- Aperte os fechos de velcro exercendo a tração pretendida até conseguir uma compressão firme, mas confortável. Fig. 2 e 3.

ATXOS705:
- Colocação da almofada: Para a colocação correta, observe se o logótipo está orientado para cima (Fig. 5) e se a almofada está colocada e centrada corretamente. Fig. 4
- Separe as correias de regulação, deixando-as completamente livres.
- Introduza a cinta na perna, posicionando o apoio rotuliano de silicone mesmo sob a rótula e sobre a tuberosidade da tíbia. Com o joelho em flexão (doente sentado), tensione as correias de sustentação equitativamente até obter a compressão pretendida, procurando que o apoio do tendão rotuliano fique perfeitamente centrado. Fig. 6 e 7
- Coloque o doente de pé e peça-lhe que caminhe; se a compressão for excessiva, solte ligeiramente as correias de sustentação. Fig. 8

Manutenção do produto - Instruções de lavagem:
Para lavar as partes têxteis, apertar os velcros e lavar à mão com um detergente neutro (máx. 30 °C). Não usar lixívia. Não expor a fontes de calor diretas como salamandras, aquecedores, radiadores, luz solar direta, etc.
Nota: Qualquer incidente grave relacionado com o produto deve ser comunicado ao fabricante e à autoridade competente do Estado-membro no qual se encontrem o utilizador e/ou o paciente.

RU

Описание и предполагаемое использование:
Бандаж при эпикондилите и подколенная повязка-бандаж обеспечивают регулируемое сжатие, тепло и улучшают проприоцептивную чувствительность пользователя. Строение позволяет адаптировать бандажи к любой форме сустава. Без доминирующей стороны.
Показания:
ATXOS705 Подколенная повязка-бандаж используется при следующих патологиях: болезнь Осгуда-Шляттера, хондромаляция коленной чашечки, тендинит коленного сухожилия, спортивная деятельность с вынужденным разгибанием колена.
ATXOS205 Бандаж при эпикондилите используется при следующих патологиях: эпикондилит локтевого сустава (локоть теннисиста) и эпитрохлеит локтевого сустава (локоть гольфиста).
Противопоказания:
- Не используйте при открытых рубцах с отеком.
- Не используйте при воспалении поврежденной области.
- Не используйте при кожной аллергии из-за контакта с биосовместимыми материалами.
- Прекратите использование, если область начинает краснеть и/или становится горячей.

Меры предосторожности:
- Внимательно прочитайте эти инструкции перед использованием ортеза. В случае сомнений обратитесь к врачу или в магазин, где вы приобрели изделие.
- Чтобы ортез мог выполнять свою функцию, он должен быть правильно отрегулирован в соответствии с морфологией пациента. Первое надевание и регулировка ортеза должны выполняться под наблюдением квалифицированного персонала (врача, техника-ортопеда и т. д.).
- Необходимо всегда следовать общим инструкциям для пользования и особым указаниям, предписанным врачом.
- Врач является специалистом, который назначает и определяет продолжительность использования ортеза, и проводит наблюдение за лечением.
- Если вы заметили какие-либо побочные эффекты, повреждение кожи или потерю чувствительности, то об этом следует немедленно сообщить врачу.
- Врач должен принимать в расчет возможное использование пациентом кремов наружного действия при ношении ортеза.
- В местах опорного давления не должно наблюдаться повышенной чувствительности кожи или ее повреждений.
- Несмотря на то, что ортез не является продуктом одноразового пользования, он предназначается для одного конкретного пациента. Не применять для других пациентов.
- Правильность использования ортеза зависит от состояния формирующих его элементов, поэтому его необходимо регулярно проверять. Медицинский персонал, который контролирует состояние пациента, может определить пригодность изделия или указать на необходимость его замены, если ортез поврежден или изношен.
- Рекомендуется регулярно проводить очистку застежек-липучек, чтобы они сохраняли свои качества, удаляя налипшие материалы.
- Некоторые материалы продукта не являются огнестойкими, поэтому не рекомендуется использовать его в среде с повышенной температурой, открытым огнем или излучением.
- Следует регулярно очищать изделие и поддерживать личную гигиену.
- Проконсультируйтесь с вашим врачом, надо ли снимать ортез во время купания в ванне или принятия душа. В противном случае следует закрыть или защитить ортез от попадания воды.
- Не позволять детям играть с этим устройством.

Инструкции для правильного надевания:
ATXOS205:
- Наденьте бандаж на предплечье, ближе к локтю. Рука должна находиться в нейтральном положении, то есть слегка наклонена и с расслабленными мышцами. Расположите бандаж примерно на 3 см ниже локтя, допуская его полное сгибание до 90°.
  Ортез можно использовать с подкладкой или без нее в зависимости от потребностей пациента. При использовании подкладки давление будет больше, в этом случае ее необходимо расположить в круглой области бандажа, как показано на рис. 1
- Отрегулируйте застежки-липучки до желаемого натяжения, пока не будет достигнуто надежное, но комфортное сжатие. Рис. 2 и 3.

ATXOS705:
- Расположение подкладки: Для правильного его размещения обратите внимание на положение логотипа, который должен быть направлен вверх, как показано на Рис.5. При этом подкладка должна быть расположена и отцентрирована должным образом. Рис. 4
- Отделите регулировочные ремни, оставив их свободными.
- Введите ногу в бандаж, расположив силиконовую опору чуть ниже коленного сустава и над выступающей частью большеберцовой кости. Согнув колено (пациент находится в сидячем положении), равномерно затяните поддерживающие ремни, пока не будет достигнуто желаемое сжатие, убедившись, что опора коленного сухожилия находится точно по центру. Рис. 6 и 7.
- Поставьте пациента на ноги и попросите его пройтись, при чрезмерном сжатии слегка ослабьте регулировочные ремни. Рис. 8

Уход за изделием – инструкции по стирке:
Для стирки тканевых деталей застегните застежки-липучки и используйте нейтральное мыло (макс. 30 °C). Не использовать отбеливающие средства. Не использовать для сушки шины прямые источники тепла, такие как печки, обогреватели, батареи, прямые солнечные лучи и т.п.
Примечание: О любом серьезном инциденте, связанном с продуктом, необходимо сообщить производителю и компетентному органу государства-члена, в котором зарегистрированы пользователь и / или пациент.

SE

Beskrivning och avsett bruk:
Epikondylit-'band och knäband som ger reglerbart stöd, värme och förbättrar användarens djupsensoriska kapacitet. Dess design gör att den anpassar sig till alla former. Vändbar.
Anvisningar:
ATXOS705 Knäband för behandling av följande patologier: Osgood-Schlatter, hopparknä, tendinit på knäskålssenan, idrottsaktiviteter med kraftig utsträckning av knät.
ATXOS205 Epikondylitband för behandling av följande patologier: Epikondylit (tennis-/golfarmbåge).
Kontraindikationer:
- Använd inte på öppna ärr med svullnad.
- Använd inte om området där ortosen placeras är infekterad.
- Använd inte om hudallergier uppstår vid kontakt med biokompatibla material.
- Stoppa användning om rodnad och/eller kraftig värme uppstår i området.

Försiktighetsåtgärder:
- Läs dessa instruktioner noggrant före användning av ortosen. Om du har frågor skall du vända dig till din läkare eller butiken där du köpte den.
- För att ortosen ska kunna ha någon verkan är det viktigt att man justerar den korrekt efter patientens morfologi. Den första påtagningen och justeringen av ortosen bör utföras under översikt av behörig personal (läkare, ortoped, osv.).
- Följ alltid din läkares speciella anvisningar och dessa allmänna användaranvisningar.
- Endast läkare kan ordinera en behandling samt fastställa behandlingstiden, samt dess uppföljning.
- Om någon biverkning, hudirritation eller allergi uppstår så måste du omedelbart informera din läkare.
- Läkaren bör beakta möjlig användning av läkemedel för utvärtes bruk tillsammans med ortosen.
- Huden bör inte vara skadad eller överkänslig i de områden som komprimeras.
- Även fast ortosen inte är en engångsartikel så är den endast avsedd för en patient. Den får inte återanvändas av andra patienter.
- För korrekt användning av ortosen måste man regelbundet kontrollera komponenternas skick. Läkaren som uppföljer patientens behandling kan bedöma produktens lämplighet eller rekommendera dess byte om den är skadad eller sliten.
- Vi rekommenderar att du rengör kardborrebanden för att bibehålla dess egenskaper genom att avlägsna de material som kan ha fastnat på dem.
- Vissa material i produkten är inte flamskyddade och man rekommederas att de inte används i miljöer med hög värme, eld eller strålning.
- Rengör produkten regelbundet och håll en god personlig hygien.
- Konsultera med er läkare om ortosen kan tas av vid bad eller dusch. I annat fall ska ortosen täckas över eller skyddas mot vattnet.
- Låt inte barn leka med ortosen.

Anvisningar för korrekt påtagning:
ATXOS205:
- Bandet bör vara placerat på underarmen, runt delen närmast armbågen, i en neutral position, d.v.s. en aning i vinkel och med musklerna avslappnade, ca 3 cm under armbågen, så att den kan böjas upp till 90°.
  Ortosen kan användas med eller utan kudde, alltefter patientens behov. Om man använder kudden kommer trycket att öka, i detta fall bör kudden placeras i bandets cirkulära del, enligt Fig. 1.
- Justera kardborrebanden med önskad spänning tills det att kompressionen är fast, men bekväm. Fig. 2 och 3.

ATXOS705:
- Placering av kudden: För korrekt placering ska man försäkra att logotypen sitter uppåt Fig. 5 och att kudden är korrekt placerad och centrerad. Fig. 4.
- Separera spännbanden tills det att de hänger helt fritt.
- Sätt in remmen i benet och placera patellarstödet av silikon precis under knäskålen och ovanför tibialknölen. Med benet böjt (patienten sittande) drar man åt spännbanden jämnt till önskad kompressionsgrad, samtidigt som man säkerställer att stödet för knäskålssenan är perfekt centrerat. Fig. 6 och 7.
- Placera patienten på fötterna och be honom gå runt lite, om kompressionen är för hög, lossa en aning på spännbanden. Fig. 8.

Underhåll av produkt – tvättanvisningar:
För att tvätta textildelarna ska man först stänga alla kardborreband och tvätta för hand med en neutral tvål (max 30°C). Använd inte blekmedel. Utsätt den inte för direkta värmekällor, som t.ex. kaminer, värmeelement, element, eller direkt solljus.
Obs! Alla allvarliga incidenter relaterade till produkten måste rapporteras till tillverkaren och till den behöriga myndigheten i den medlemsstat där användaren och/eller patienten befinner sig.

ATXOS705

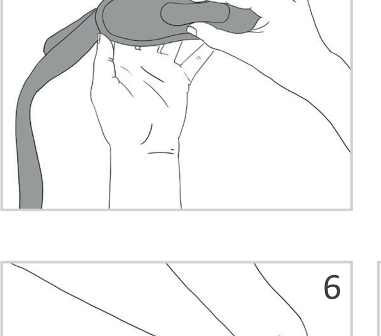

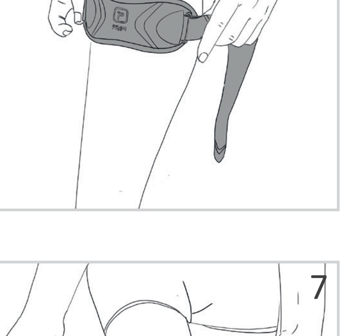

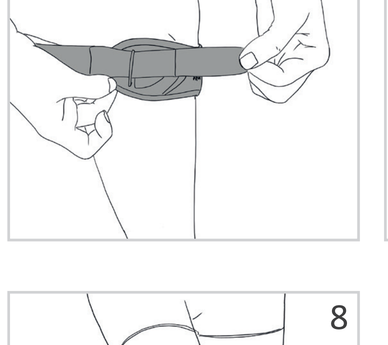

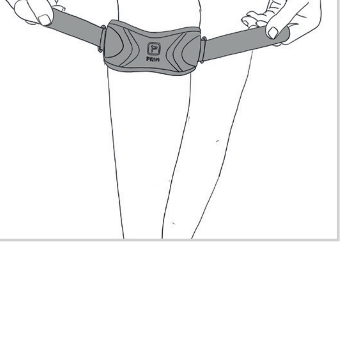

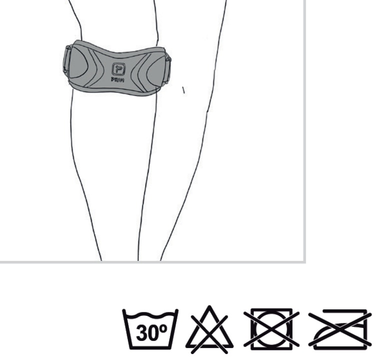

IU.633.0_Cincha_patelar_epicondilitis.indd 2
16/01/2023 14:42:21